УТВЕРЖДЕНЫ
приказом Министерства спорта
Российской Федерации
от «23» января 2026 г. № 25,
с изменениями, внесенными
приказом Министерства спорта
Российской Федерации
от 30.09.2026 № 934

ПРАВИЛА ВИДА СПОРТА «ПЛАВАНИЕ»

Раздел I. Общие положения

Статья 1. Основные положения

1.1. Правила вида спорта «плавание» (далее – Правила) разработаны Общественной спортивной федерацией по виду спорта «плавание» (далее – Федерация) с учетом Правил проведения соревнований Международной федерации водных видов спорта (далее - World Aquatics) и действуют в Российской Федерации при проведении всех официальных спортивных соревнований по виду спорта «плавание». Международные спортивные соревнования по плаванию на территории Российской Федерации, проводятся по правилам World Aquatics и (или) Европейской федерации водных видов спорта (далее – European Aquatics).

1.2. Все официальные лица и участники, принимающие участие в официальных соревнованиях по плаванию в Российской Федерации, обязаны в своих действиях руководствоваться настоящими Правилами.

1.3. При возникновении во время проведения соревнований спорных или неописанных настоящими Правилами ситуаций, следует руководствоваться правилами World Aquatics.

В тексте Правил все формулировки, приведенные в мужском роде (спортсмен, тренер, судья и так далее) действительны и для лиц женского пола.

Статья 2. Термины и определения

Антидопинговое обеспечение – проведение мероприятий, направленных на предотвращение допинга в спорте и борьбу с ним.

ВКС – Всероссийская коллегия судей.

Гидрокостюм – это плавательный костюм, изготовленный из материала, обеспечивающего теплоизоляцию. Применяется в соревнованиях по плаванию на открытой воде.

ГСК – главная судейская коллегия, назначаемая уполномоченным органом из общего состава судейской коллегии, для управления ходом соревнований и контролем за соблюдением требований Правил, положения (регламента) соревнований.

Дисквалификация спортивная – аннулирование результата спортсмена за нарушение правил соревнований, допущенных в ходе участия в соревновании. Спортивная санкция в виде отстранения участника соревнования от участия в нем, которое осуществляется в соответствии с решениями World Aquatics, РУСАДА и Федерации за нарушение Правил, положений (регламентов) спортивных соревнований, антидопинговых правил, норм и требований, утвержденных World Aquatics, РУСАДА, Федерации и иными организаторами спортивных соревнований.

Допинг в спорте – это употребление запрещённых способов, методов или препаратов (в том числе биологически активных веществ), повышающих спортивные результаты.

ЕКП – Единый календарный план межрегиональных, всероссийских и международных физкультурных и спортивных мероприятий Министерства спорта Российской Федерации.

Заплыв – соревнование одновременно стартующих спортсменов на заданной дистанции для регистрации их результатов. Заплыв начинается со стартового сигнала и заканчивается после финиша его последнего участника.

Организатор соревнования – юридическое лицо, которое утверждает положение (регламент) соревнования, определяет условия и сроки его проведения, условия допуска к участию в соревновании, порядок выявления лучшего участника или лучших участников, порядок организационного и иного обеспечения соревнования, обеспечивает финансирование соревнования в утвержденном им порядке, а также осуществляет иные полномочия в соответствии с Федеральным законом от 04.12.2007 № 329-ФЗ «О физической культуре и спорте в Российской Федерации».

Организация, проводящая соревнования (ОПС) – это организация, которая имеет право организовывать и проводить соревнование соответствующего статуса.

Официальные лица – организаторы соревнований, судьи и представители спортивных сборных команд, принимающие участие в соревнованиях.

Официальные физкультурные мероприятия и спортивные соревнования – физкультурные мероприятия и спортивные соревнования, включенные в Единый календарный план межрегиональных, всероссийских и международных физкультурных мероприятий и спортивных мероприятий, календарные планы физкультурных мероприятий и спортивных мероприятий субъектов Российской Федерации, федеральной территории «Сириус», муниципальных образований.

Плавание – вид спорта, в котором проводятся соревнования по плаванию в 50 – метровых и 25 – метровых бассейнах и соревнования по плаванию на открытой воде.

Плавание на открытой воде – плавание в естественных водоёмах (реки, озёра, моря и тому подобное).

Положение о соревновании – документ, регламентирующий условия организации и проведения конкретного соревнования по плаванию и плаванию на открытой воде, утвержденный соответствующим органом исполнительной власти в области физической культуры и спорта, организацией, имеющей соответствующую аккредитацию.

Представитель команды – официальное лицо, назначенное приказом командирующей организации для решения всех вопросов, касающихся участия спортивной делегации в соревнованиях, исполнения требований настоящих Правил, в том числе наделенное правом подачи протестов на решения рефери соревнований при дисквалификации спортсменов.

Регламент соревнования – документ, разрабатываемый организацией, проводящей соревнования и содержащий дополнительные условия и требования при проведении соревнования, но не противоречащий требованиям, изложенным в положении о соревнованиях и Правилам.

РУСАДА – (Ассоциация Российское антидопинговое агентство) является национальной антидопинговой организацией Российской Федерации, которая осуществляет свою деятельность в соответствии с Международной Конвенцией о борьбе с допингом в спорте.

Спортсмен – физическое лицо, занимающееся видом спорта «плавание» и выступающее на спортивных соревнованиях.

Спортивное соревнование – состязание среди спортсменов или команд спортсменов по виду спорта «плавание» в целях выявления лучшего

участника/команды, проводимое по утвержденному его организатором положению (регламенту);

Спортивный судья – физическое лицо, уполномоченное организатором спортивного соревнования/физкультурного мероприятия обеспечить соблюдение правил вида спорта и положения (регламента) о спортивном соревновании/физкультурном мероприятии, прошедшее специальную подготовку и получившее соответствующую квалификационную категорию;

Технические правила соревнований – правила, описывающие технические требования, относящиеся к непосредственному проведению соревнований по плаванию и плаванию на открытой воде.

Статья 3. Спортивные дисциплины

3.1. Соревнования по виду спорта «плавание» проводятся в соответствии с Всероссийским реестром видов спорта по следующим спортивным дисциплинам:

вольный стиль 50 м;
вольный стиль 50 м (бассейн 25 м);
вольный стиль 100 м;
вольный стиль 100 м (бассейн 25 м);
вольный стиль 200 м;
вольный стиль 200 м (бассейн 25 м);
вольный стиль 400 м;
вольный стиль 400 м (бассейн 25 м);
вольный стиль 800 м;
вольный стиль 800 м (бассейн 25 м);
вольный стиль 1500 м;
вольный стиль 1500 м (бассейн 25 м);
на спине 50 м;
на спине 50 м (бассейн 25 м);
на спине 100 м;
на спине 100 м (бассейн 25 м);
на спине 200 м;
на спине 200 м (бассейн 25 м);
баттерфляй 50 м;
баттерфляй 50 м (бассейн 25 м);
баттерфляй 100 м;
баттерфляй 100 м (бассейн 25 м);
баттерфляй 200 м;

баттерфляй 200 м (бассейн 25 м);
брасс 50 м;
брасс 50 м (бассейн 25 м);
брасс 100 м;
брасс 100 м (бассейн 25 м);
брасс 200 м;
брасс 200 м (бассейн 25 м);
комплексное плавание 100 м (бассейн 25 м);
комплексное плавание 200 м;
комплексное плавание 200 м (бассейн 25 м);
комплексное плавание 400 м;
комплексное плавание 400 м (бассейн 25 м);
эстафета 4х100 м - вольный стиль;
эстафета 4х100 м - вольный стиль (бассейн 25 м);
эстафета 4х100 м - вольный стиль - смешанная;
эстафета 4х200 м - вольный стиль;
эстафета 4х200 м - вольный стиль (бассейн 25 м);
эстафета 4х200 м - вольный стиль - смешанная;
эстафета 4х 50 м - баттерфляй;
эстафета 4х 50 м - брасс;
эстафета 4х 50 м - вольный стиль;
эстафета 4х 50 м - вольный стиль (бассейн 25 м);
эстафета 4х50 м - вольный стиль - смешанная (бассейн 25 м);
эстафета 4х50 м - вольный стиль - смешанная;
эстафета 4х 50 м - комбинированная (бассейн 25 м);
эстафета 4х50 м - комбинированная - смешанная;
эстафета 4х50 м - комбинированная - смешанная (бассейн 25 м);
эстафета 4х 50 м - на спине;
эстафета 4х100 м - комбинированная;
эстафета 4х100 м - комбинированная (бассейн 25 м);
эстафета 4х100 м - комбинированная - смешанная;
открытая вода 3 км;
открытая вода 3 км - группа;
открытая вода 5 км;
открытая вода 5 км - группа;
открытая вода 7,5 км;
открытая вода 10 км;

открытая вода 16 км;

открытая вода 25 км и более;

открытая вода - эстафета 4х1250 м - смешанная.

Статья 4. Классификация соревнований по характеру, способу и системе проведения**.**

4.1. Характер проведения соревнований: личные, лично-командные и командные.

4.1.1. В личных соревнованиях результаты (очки) и места засчитываются каждому отдельному участнику.

4.1.2. В лично-командных соревнованиях результаты и места засчитываются одновременно отдельным участникам и команде в целом.

4.1.3. В командных соревнованиях результаты (очки) и места засчитываются только командам.

4.2. Способы проведения соревнований

очные – это соревнования, предусматривающие физическое присутствие всех участников в одном месте проведения соревнований. Занятые места определяются согласно итоговым протоколам данных соревнований;

заочные – это соревнования, проводимые в заданном промежутке времени в разных городах (местах). Занятые места определяются после обработки всех протоколов, поступивших с мест проведения заочных соревнований.

Соревнования должны проводиться в соответствии с утвержденной ОПС программой соревнований.

4.3. Система проведения соревнований

В виде спорта «плавания» применяется прямая система проведения соревнований.

4.3.1. На соревнованиях по плаванию могут проводиться предварительные заплывы для дальнейшего отбора спортсменов к участию в полуфинальных, финальных (сильнейших) заплывах с целью выявления победителей и призеров в конкретном виде программы.

4.3.2. Программа соревнований и расписание по дням определяются положением (регламентом) о соревнованиях и может в себя включать:

- расписание тренировочных сессий и разминок;
- расписание церемоний награждения;
- запланированные перерывы, в том числе технические;
- расписание заплывов.

Пункт утратил силу (приказ Министерства спорта Российской Федерации от 30 сентября 2026 № 934)

Статья 5. Квалификационные соревнования

5.1. Для участия спортсменов в международных и всероссийских соревнованиях ОПС вправе устанавливать квалификационные нормативы и/или условия квалификации (указываются в положении (регламенте соревнований), а также определять соревнования, на которых эти условия квалификации и нормативы могут быть выполнены.

Статья 6. Общие требования по обеспечению безопасности участников и зрителей, недопущению злоупотреблений и домогательств к участникам

6.1. Обеспечение безопасности участников и зрителей на соревнованиях осуществляется согласно требованиям Правил обеспечения безопасности при проведении официальных спортивных соревнований», утвержденных постановлением Правительства Российской Федерации от 18.04.2014 г. № 353.

Место проведения официальных соревнований, не отвечающее требованиям Правил обеспечения безопасности при проведении официальных соревнований, не может использоваться для проведения соревнований.

Официальные спортивные соревнования проводятся на объектах спорта, включенных во Всероссийский реестр объектов спорта, в соответствии с частью 4 статьи 37.1 Федерального закона от 04.12.2007 № 329-ФЗ «О физической культуре и спорте в Российской Федерации», а также на территории, специально подготовленные для проведения официального спортивного соревнования, включая природные, природно-антропогенные и антропогенные объекты, воздушное пространство над ними.

6.2. Запрещенное поведение.

Согласно «Правилам защиты спортсменов от домогательств и злоупотреблений» и «Кодексу добропорядочности», утвержденных Федерацией, запрещённым поведением являются:

- неуставные отношения;
- психологическое насилие;
- сексуальные домогательства, насилие;
- физическое насилие;
- халатность.

Статья 7. Страхование участников соревнований

7.1. Допуск к участию в соревнованиях осуществляется при наличии полиса обязательного медицинского страхования и полиса страхования жизни

и здоровья от несчастных случаев (для вида спорта «плавание»), которые в оригинальной, в том числе цифровой форме, должны быть представлены в Комиссию по допуску участников на каждого участника соревнований.

7.2. Страхование участников спортивных соревнований может производиться как за счет бюджетных, так и внебюджетных средств в соответствии с законодательством Российской Федерации и субъектов Российской Федерации.

Статья 8. Спортивные санкции, применяемые к участникам, за нарушения Правил и противоправное влияние на результаты соревнований

8.1. Всем организаторам, участникам и зрителям запрещено оказывать противоправное влияние на результаты соревнований.

Запрещено участвовать в азартных играх в букмекерских конторах и тотализаторах путем заключения пари на официальные спортивные соревнования в соответствии с требованиями, установленными пунктом 3 части 4 статьи 26.2 Федерального закона № 329-ФЗ О физической культуре и спорте в Российской Федерации»

8.2. За нарушение Правил, положения (регламента) и соревновании, антидопинговых правил, норм и требований, утвержденных World Aquatic и Федерацией, за участие в азартных играх в букмекерских конторах и тотализаторах путем заключения пари на официальные спортивные соревнования, за оказание противоправного влияния на результаты спортивных соревнований к участникам соревнований, в пределах своей компетенции, могут быть применены следующие санкции:

Санкции, применяемые организацией, проводящей соревнования (ОПС):

- предупреждение;
- штраф (невыход на старт по неуважительной причине, несвоевременное снятие с дистанции, невыход на награждение). Штрафные санкции могут налагаться на федерацию субъекта Российской Федерации за каждый индивидуальный вид программы и за эстафетное плавание. Оплата должна быть осуществлена не позднее 3 (трех) месяцев с момента уведомления в безналичном порядке на расчетный счет ОПС согласно банковским реквизитам, размещенным на официальном сайте ОПС. Размер штрафа для соревнований всероссийского и межрегионального статуса определяется решением Федерации, но составляет не более 0,5 от МРОТ. На соревнованиях регионального и муниципального статуса, региональные

спортивные федерации могут самостоятельно устанавливать процедуру взимания штрафа и его размер, но не выше установленного для соревнований всероссийского и межрегионального статуса);

- отстранение участника от текущих соревнований;

- лишение представителя команды аккредитации на проводимых соревнованиях.

Санкции, применяемые Федерацией:

- предупреждение;

- спортивная дисквалификация спортсмена за нарушение антидопинговых правил осуществляется на основании и во исполнение решения соответствующей антидопинговой организации (РУСАДА);

- лишение спортивного звания, спортивного разряда осуществляется согласно требованиям Положения о ЕВСК, утвержденным Министерством спорта Российской Федерации;

- лишение судейской категории. Спортивные санкции к спортивным судьям могут применяться за искажение результатов соревнований, действия (или бездействие), поставившие под угрозу жизнь и здоровье участников соревнований, невыполнение указаний старших по должности судей, нарушения настоящих Правил и положения. Лишение квалификационной категории спортивного судьи осуществляется согласно требованиям Положения о спортивных судьях, утвержденным Министерством спорта Российской Федерации.

Решение о применении санкций Федерацией может быть обжаловано в спортивном арбитражном суде в течение 30 дней.

Статья 9. Антидопинговое обеспечение

9.1. Антидопинговое обеспечение спортивных мероприятий в Российской Федерации осуществляется в соответствии с Общероссийскими антидопинговыми правилами, утверждаемыми Министерством спорта Российской Федерации и действующими на момент проведения спортивных мероприятий.

9.2. Все вопросы, касающиеся борьбы с применением допинга в плавании, должны регламентироваться Антидопинговыми правилами и процедурами World Aquatics, базирующимися на основных принципах Всемирного антидопингового Кодекса, разработанного Всемирным антидопинговым агентством (ВАДА) и одобренного Международным олимпийским комитетом (МОК). Также, вопросы, касающиеся борьбы с

применением допинга, регулируются документами, выпускаемыми Российским антидопинговым агентством (РУСАДА).

9.3. Все участники соревнований, официальные лица, участвующие в соревнованиях, проводимых под юрисдикцией Федерации, должны быть информированы о процедурных правилах и требованиях антидопингового контроля World Aquatics, РУСАДА.

9.4. Для участия в официальных соревнованиях спортсмены всех возрастных групп, представители команд и тренеры обязаны до начала соревнований пройти обязательные образовательные антидопинговые онлайн-курсы на официальном сайте РУСАДА и предоставить в комиссию по допуску сертификат.

9.5. Для участия в официальных соревнованиях спортсмены всех возрастных групп и тренеры обязаны до начала соревнований пройти обязательные образовательные антидопинговые онлайн-курсы на официальном сайте РУСАДА и предоставить в комиссию по допуску сертификат.

Статья 10. Медицинское обеспечение

10.1. Медицинское обеспечение соревнований осуществляется в соответствии с приказом Министерства здравоохранения Российской Федерации от 19.05.2026 № 484н «Об утверждении порядка организации оказания медицинской помощи лицам, занимающимся физической культурой и спортом (в том числе при подготовке и проведении физкультурных мероприятий и спортивных мероприятий), включая порядок медицинского осмотра лиц, желающих пройти спортивную подготовку, заниматься физической культурой и спортом в организациях и (или) выполнить нормативы испытаний (тестов) Всероссийского физкультурно-спортивного комплекса «Готов к труду и обороне» (ГТО)» и форм медицинских заключений о допуске к участию физкультурных и спортивных мероприятиях».

Раздел II. Требования к участникам соревнований

Статья 11. Возрастные группы спортсменов

11.1. Участники соревнований подразделяются на следующие возрастные группы:

Плавание

девочки 8 лет, мальчики 8 лет;

девочки 9 лет, мальчики 9 лет;

девушки 10-11 лет, юноши 10-11 лет;

девушки 12-13 лет, юноши 12-13 лет;

девушки 14-15 лет, юноши 14-15 лет;

юниорки 16-18 лет, юниоры 16-18 лет;

женщины и мужчины (не моложе 14 лет) без ограничения верхней границы возраста.

Плавание на открытой воде

юноши и девушки 14-15 лет;

юноши и девушки 16-17 лет;

юниоры и юниорки 18-19 лет;

женщины и мужчины без ограничения верхней границы возраста.

В спортивной дисциплине «открытая вода - эстафета 4х1250 м - смешанная» на первенствах мира, Европы, России участвуют спортсмены в возрастных группах:

юноши и девушки 14-16 лет;

юниоры и юниорки 14-19 лет.

11.2. Возраст участников соревнований по плаванию на открытой воде должен быть не менее 14 лет.

11.3. Соревнования среди студентов проводятся в возрастной группе: юниоры, юниорки 17-25 лет.

11.4. Возраст спортсменов определяется по состоянию на 31 декабря года проведения соревнований. Спортсмен должен достичь установленного возраста в календарный год проведения соревнований за исключением возрастной группы «мальчики, девочки (8 лет)», которые должны достичь установленного возраста до дня начала соревнования. Возрастные группы участников соревнований указываются в положении и регламенте соревнований.

11.5. С учетом того, что в бассейне в одной соревновательной сессии проводятся соревнования среди мужчин и женщин, то заплывы в протоколах создаются отдельно для мужчин и для женщин. Проведение смешанных заплывов в индивидуальных видах программы не разрешается.

11.6. В случае проведения смешанных дисциплин (эстафетная команда, в которой участвуют двое мужчин и две женщины) итоговый протокол должен быть единым.

11.7. Во всероссийских спортивных соревнованиях, чемпионатах и первенствах федеральных округов по плаванию принимают участие спортсмены, входящие в состав сборной команды субъектов Российской Федерации в своих возрастных группах, имеющие гражданство Российской Федерации.

В других межрегиональных спортивных соревнованиях могут принимать участие спортсмены, входящие в состав сборной команды субъектов Российской Федерации, а также спортсмены физкультурно-спортивных организаций в своих возрастных группах, имеющие гражданство Российской Федерации.

Статья 12. Права и обязанности спортсменов и представителей команд

12.1. Спортсмены имеют право на:

а) участие в соревнованиях по виду спорта «плавание» в порядке, установленном Правилами и положениями (регламентами) о соревнованиях;

б) выполнение спортивных разрядов и спортивных званий при выполнении норм и требований Единой всероссийской спортивной классификации (ЕВСК);

в) получение наградной атрибутики за занятое место в соответствии с положением (регламентом) о соревновании;

г) получение необходимой информации о ходе соревнований, изменениях в программе соревнований;

д) на официальную тренировку перед началом соревнований, если это предусмотрено положением (регламентом) о проведении соревнований;

е) получение при необходимости медицинской помощи во время проведения соревнований и официальных тренировок.

12.2. Спортсмены, участвующие в соревнованиях, обязаны:

а) знать настоящие Правила, положение (регламент) соревнований и четко выполнять их. Строго соблюдать нормы поведения в спортивном сооружении. Организованно выходить на старт, при представлении участников заплыва судьей-информатором повернуться лицом к зрителям и жестом ответить на их приветствия;

б) выполнять все распоряжения организаторов и судей во время соревнований;

в) обращаться к судьям только через официального представителя своей команды;

г) на соревнованиях, где организован допинг-контроль, участник, получивший карточку-извещение, обязан явиться в службу допинг-контроля. В случае если участник, получивший данную карточку-извещение, принимает участие в предстоящих заплывах или церемонии награждения, он обязан уведомить об этом представителя допинг-службы;

д) если участник (команда в эстафете) установил(а) рекорд мира, Европы, в том числе в эстафетном плавании, то он в обязательном порядке должен пройти допинг-контроль, без результатов которого этот рекорд не будет утвержден;

е) выполнять все распоряжения судей во время соревнований, быть корректным по отношению к соперникам и официальным лицам.

12.3. Участники соревнований не могут быть судьями на соревнованиях, в которых они принимают участие.

12.4. Каждая команда, участвующая в соревнованиях, должна иметь уполномоченного представителя.

12.5. Представитель является руководителем команды. Он отвечает за дисциплину, здоровье участников на территории всего спортивного объекта, включая раздевалки, соревновательную и разминочную ванны, а также обеспечивает их своевременную явку на старт, награждение, допинг-контроль и так далее.

12.6. Представитель имеет право:

а) заявлять спортсмена на соревнования;

б) проходить комиссию по допуску, предоставляя всю необходимую документацию, согласно утвержденных положений, регламентов;

в) получать в судейской коллегии информацию по всем вопросам проведения соревнований;

г) получать в секретариате соревнований все необходимые материалы соревнований;

д) подавать обоснованные настоящими Правилами, протесты (Приложение № 8 Правил) с обязательной ссылкой на пункты настоящих Правил, которые были нарушены.

12.7. Представитель обязан:

а) знать настоящие Правила, положение (регламент) о соревновании и программу данных соревнований;

б) соблюдать нормы спортивной этики, по отношению к спортсменам, судьям, зрителям и лицам, обслуживающим соревнования;

в) своевременно подать в комиссию по допуску заявку на участие в соревнованиях (Приложение № 15 Правил) и другие документы, оговоренные в положении (регламенте) о соревновании;

г) присутствовать на совместных заседаниях оргкомитета, судейской коллегии с представителями команд;

д) информировать участников своей команды о решениях судейской коллегии;

е) обеспечивать своевременную явку участников к месту соревнований, на старт, церемонию награждения, допинг-контроль;

ж) подать именной состав команды эстафетного плавания (Приложение № 6 Правил) не позднее чем за 1 (один) час до начала утренней или вечерней части соревнований, в которой участвует данная эстафета (имена спортсменов указываются в порядке проплывания этапов). Имена спортсменов в комбинированной эстафете должны быть указаны в соответствии с тем стилем плавания, которым плывёт данный спортсмен.

з) нести ответственность за дисциплину и поведение участников в период проведения соревнования как непосредственно в месте (объекте) проведения, так и в местах размещения участников.

12.8. Если по каким-либо причинам спортсмен или команда эстафетного плавания на соревнованиях не может выступать в заявленном виде программы, то представитель команды должен в письменной форме заполнить бланк отказа установленного образца (Приложение № 5 Правил) на спортсмена или эстафетную команду при прохождении Комиссии по допуску спортсменов или до окончания совещания представителей команд.

12.9. Если положением (регламентом) о соревновании разрешены изменения, то представитель команды должен заполнить бланк изменений/отказов, установленного образца (Приложение № 9 Правил). После этого все изменения/отказы запрещены. Заполненный бланк изменений/отказов передаётся главному секретарю соревнований.

12.10. Если по каким-либо причинам спортсмен или команда эстафетного плавания на соревнованиях отказывается от участия в финальном (полуфинальном) виде программы, то представитель команды должен заполнить бланк отказа установленного образца (Приложение № 5 Правил) на спортсмена или эстафетную команду не позднее, чем через 30 минут после окончания вида программы. Заполненный бланк передаётся главному секретарю соревнований.

12.11. Представителю команды запрещается вмешиваться в работу судей, медицинского персонала и организаторов соревнований, быть одновременно судьей данного соревнования.

Статья 13. Иные требования к участникам соревнований

13.1. Каждый участник соревнований должен представить в Комиссию по допуску участников согласие на обработку персональных данных и согласие на их распространение в соответствии с требованиями Федерального закона от 27.07.2006 № 152-ФЗ «О персональных данных».

13.2. На всех соревнованиях установлен запрет на курение, пребывание в состоянии алкогольного или наркотического опьянения в месте проведения, а также во всех зонах спортивного объекта в период проведения физкультурных и спортивных мероприятий.

Статья 14. Допуск к соревнованиям

14.1. К участию во всероссийских и межрегиональных соревнованиях допускаются спортсмены:

а) имеющие гражданство Российской Федерации, принадлежащие к одной из физкультурно-спортивной организации субъекта Российской Федерации, где осуществляется их спортивная подготовка;

б) заявленные на соревнования органом исполнительной власти в области физической культуры и спорта субъекта Российской Федерации и спортивной федерацией субъекта Российской Федерации;

в) имеющие действующее заключение медицинского учреждения, которому разрешено предоставление допуска к участию в соревнованиях в соответствии с регламентирующими документами Минздрава России;

г) при наличии договора (оригинала) о страховании несчастных случаев, жизни и здоровья на каждого участника соревнований.

14.2. Дополнительные условия допуска участников соревнований регулируются положением (регламентом) о соревновании.

14.3. Допуск к соревнованиям статуса субъекта Российской Федерации, муниципального образования устанавливается положениями (регламентами) данных соревнований, но условия допуска не могут противоречить регламентирующим документам исполнительной власти в области физической культуры и спорта соответствующих субъектов и/или муниципальных образований и действующему законодательству.

14.4. В соответствии с требованиями положения (регламента) о соревнованиях допуск участников может быть ограничен возрастом, уровнем спортивной классификации, другими дополнительными требованиями.

14.5. К соревнованиям может быть допущен медицинский персонал (врачи и массажисты), имеющие действующую лицензию необходимой категории.

14.6. Допуск к соревнованиям означает, что участники согласны соблюдать требования положения (регламента) и Правил.

14.7. Допуск к соревнованиям осуществляет Комиссия по допуску (подраздел «Статья 23. «Комиссия по допуску к соревнованиям» раздела IV Правил), сформированная ОПС.

Статья 15. Ограничения и отказ в допуске к участию в соревнованиях

15.1. К соревнованиям **не допускаются**:

15.1.1. Лица, не предъявившее необходимые документы в комиссию по допуску в соответствии с Правилами и положением (регламентом) о соревновании.

15.1.2. Лица, не имеющие допуск медицинского учреждения для участия в соревнованиях.

15.1.3. Лица, не достигшие возраста, указанного как минимальный возраст спортсмена для участия в соревнованиях.

15.1.4. Лица, имеющие действующую дисквалификацию, а также в случае, если они были лишены права допуска к соревнованиям и срок отказа в допуске еще не истек.

15.1.5. Лица, которые были лишены допуска на соревнование в соответствии с дисциплинарным кодексом Федерации.

15.2. Отказ в допуске к участию в соревнованиях может быть применен как к отдельным спортсменам, так и ко всей команде за неуплату штрафов, наложенных на команду или отдельных спортсменов, за нарушения Правил.

15.3. Дополнительные ограничения, а также дополнительные условия допуска должны быть указаны в положении (регламенте) соревнования.

15.4. Лица, нарушающие общепризнанные нормы поведения (публичные оскорбления, нецензурная брань, драки, распитие алкогольных напитков, курение в запрещенных местах, прочие нарушения) не допускаются к участию в соревнованиях или могут быть удалены с соревнований на основании решения главного судьи и (или) представителя ОПС.

Статья 16. Возврат к соревновательной деятельности после истечения срока ограничения в допуске

16.1. Общие требования.

16.1.1. Истечение срока дисквалификации спортсмена за нарушения антидопинговых правил.

16.1.2. Уплата штрафов, наложенных на команду или отдельных спортсменов, за нарушения правил.

16.1.3. Возврат призовых денег при нарушении антидопинговых правил: спортсмен должен вернуть все призовые деньги, которые он получил за

результаты, показанные в соревнованиях, начиная с той даты, когда было совершено нарушение антидопинговых правил.

16.2. Допуск спортсмена к соревнованиям осуществляется автоматически при условии выполнения пунктов 16.1.1-16.1.3 настоящих Правил.

Статья 17. Требования к спортивной форме и рекламе

17.1. Спортивная форма всех участников соревнований должна быть чистой
и опрятной, не носить никаких обозначений, которые могли бы показаться оскорбительными. Плавательный костюм должен быть непрозрачный даже в мокром состоянии. Разрешается использовать 2 шапочки.

17.2. Для участия в соревнованиях всероссийского и межрегионального статуса, члены каждой сборной команды субъекта Российской Федерации должны иметь экипировку единого образца.

17.2.1. На экипировке участников допускается размещение:

символов субъектов Российской Федерации (герб, флаг, название субъекта);

двух логотипов производителя и спонсора, каждый размерностью максимум 40 кв. см на нижних и верхних частях костюмов;

17.2.2. На экипировке участников соревнований не допускается изображение флагов, буквенных кодов иностранных государств и клубов.

17.3. Парад участников, церемония награждения считаются частью соревнования касательно ношения экипировки единого образца.

17.4. Плавательная экипировка (плавательные костюмы, шапочки и очки) должны соответствовать требованиям World Aquatics.

Спортсмен, участвующий в соревнованиях в несертифицированном World Aquatics плавательном костюме, согласно утвержденным спискам производителей, может быть, не допущен к заплыву или дисквалифицирован.

17.5. На каждом плавательном костюме участника, разрешается иметь два логотипа - производителя и другого спонсора (региональной федерации, команды субъекта Российской Федерации, муниципалитета, клуба, спортивной школы и так далее (в зависимости от статуса соревнования), личного спонсора спортсмена. Каждый логотип размерностью максимум 30 кв. см. Один логотип может располагаться выше талии, а один – ниже талии. Два логотипа не должны располагаться непосредственно рядом друг с другом. Разрешается иметь одно изображение флага и (или) одно название или код страны (субъекта Российской Федерации) размером максимум 50 кв. см.

На гидрокостюмах для плавания на открытой воде не допускается размещение никаких логотипов, знаков или иных дизайнерских либо

графических элементов в области плечевого сустава или верхней части руки. Это необходимо для четкого размещения и видимости номера участника заплыва.

17.6. На шапочках для соревнований по плаванию разрешается иметь два логотипа: производителя и другого спонсора, каждый размерностью максимум 20 кв. см. Фамилия спортсмена размерностью максимум 20 кв. см. Разрешается иметь одно изображение флага и (или) одно название или код страны (субъекта Российской Федерации) размером максимум 32 кв. см. Другие виды рекламы не разрешаются. Если используются две шапочки, то обе должны соответствовать вышеперечисленным требованиям. Внешняя поверхность шапочки не должна содержать искусственных элементов формообразования, таких как выступы, гребешки, особые конструкции или иные элементы. Шапочка не должна изготавливаться из жесткого материала и должна принимать форму головы. Цвета шапочки могут варьироваться свободно.

На шапочках для соревнований по плаванию на открытой воде разрешается размещать трехбуквенный код страны ил субъекта, или федерации, к которой принадлежит спортсмен, высотой не менее 8 см и располагаться на каждой стороне шапочки. Имя спортсмена и (или) флаг страны могут быть размещены максимальной площадью 20 кв. см на каждой стороне шапочки ниже трехбуквенного кода. Один логотип производителя размером не более 20 кв. см

17.7. На очках для плавания разрешается иметь два логотипа производителя размером не более 6 кв. см каждый, расположенные на оправе или ремешке очков. Очки должны соответствовать основной функции – защите глаз от воды и обеспечение видимости. Их дизайн и конструкция должны служить этим функциям и не преследовать цели получения преимуществ в том числе за счет создания каких-либо форм или структур на внешней поверхности. Очки не должны иметь острых краев. Цвета могут варьироваться свободно.

17.8. Размер логотипов рассчитывается с учетом всей площади прямоугольника, образованного наиболее удаленными точками логотипа, как показано на рисунке 1.

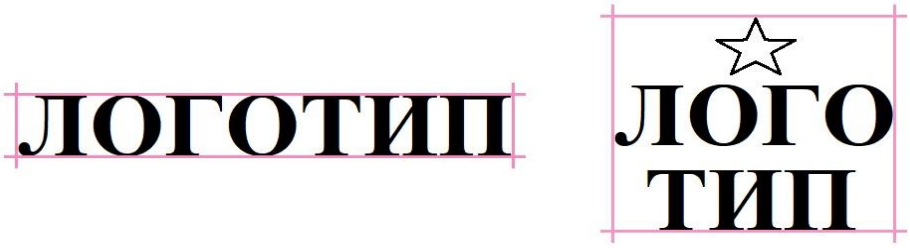

Рисунок 1. Определение размера логотипа

17.9. В случае использования во время соревнований специальных рекламных нагрудных наклеек (бибсов), то к ним применяются следующие требования,
в том числе маркировка:

17.9.1. Размеры наклеек не должны превышать 24 см в ширину и 20 см в высоту.

17.9.2. Высота символов на наклейках должна быть не менее 6 см и не более 10 см.

17.9.3. Максимальная высота маркировки над символами – 6 см. На данной маркировке может быть указано название и (или) логотип партнера Федерации. Может быть размещен максимум один логотип партнера Федерации.

17.9.4. Максимальная высота маркировки под символами – 4 см для каждой. Самая нижняя маркировка может содержать название и (или) логотип города проведения соревнования и год проведения соревнования.

17.9.5. Наклейки должны быть напечатаны в цветах, обеспечивающих максимальную видимость символов.

17.9.6. Во время представления спортсменов и церемонии награждения каждый спортсмен должен носить наклейку так, чтобы она была полностью видна.

17.9.7. Если спортсмен снимает наклейку до выхода на старт или до завершения церемонии награждения, он может быть дисквалифицирован.

17.10. Нательная реклама не разрешается ни в каком виде.

17.11. Запрещена реклама табачных изделий, алкогольной продукции или логотипов организаций, специализирующихся на заключение ставок на спортивный результат, атрибутика или символика экстремистских организаций, в том числе милитаристского характера (оружие), иная атрибутика и символика, выражающее явное неуважение к обществу.

17.12. Рефери соревнований имеет право не допустить к заплыву или отстранить от соревнований любого участника, на плавательном костюме или на теле, которого нанесены изображения, не отвечающие требованиям подраздела «Статья 17. Требования к спортивной форме и рекламе» раздела II настоящих Правил.

Раздел III. Права и обязанности организации, проводящей соревнования

Статья 18. Права организации, проводящей соревнования

18.1. Права на проведение всероссийских и межрегиональных соревнований принадлежат Федерации, соревнований на уровнях субъектов

Российской Федерации – аккредитованным региональным спортивным федерациям.

18.2. ОПС вправе создать организационный комитет по подготовке и проведению мероприятия. В зависимости от статуса соревнований, в состав оргкомитета могут входить представители федерального и региональных органов исполнительной власти в области физической культуры и спорта, представителей подрядчиков, оказывающие услуги при проведении мероприятия, представители других организаций, участвующих в подготовке и проведении соревнований.

18.3. ОПС обязана при проведении мероприятия регионального и муниципального статуса строго руководствоваться Правилами, положением о соревнованиях, утвержденным соответствующим органом исполнительной власти в области физической культуры и спорта субъекта Российской Федерации и аккредитованной региональной спортивной федерацией.

18.3. ОПС может дополнительно разрабатывать и утверждать регламент соревнований, определяющий порядок проведения соревнований в соответствии с данными Правилами, регулирующий отношения между спортсменами, представителями спортсменов, другими официальными лицами. Регламенты могут дополнять и конкретизировать требования положений о соревнованиях, но не могут им противоречить.

18.4. ОПС принадлежат исключительные права:

- на использование наименования такого мероприятия и его символики;
- на размещение рекламы товаров, работ и услуг в месте проведения соревнования;
- на определение производителей спортивной экипировки, спортивного оборудования и инвентаря, используемых на спортивном соревновании;
- имеет право решать все вопросы проведения соревнований, не входящие в компетенцию судейской коллегии;
- имеет право учреждать дополнительные призы.

Статья 19. Обязанности организации, проводящей соревнования

19.1. В соответствии с частью 1 статьи 20 Федерального Закона от 04.12.2007 № 329-ФЗ «О физической культуре и спорте в Российской Федерации» организаторы физкультурных мероприятий или спортивных соревнований ответственность за организацию и проведение таких мероприятий. При этом ответственность за организацию и обеспечение безопасности спортивного мероприятия несёт его организатор.

19.2. При проведении официальных соревнований организатор совместно с собственниками, пользователями объектов спорта обязан обеспечить меры общественного порядка и общественной безопасности в соответствии с частью 1 статьи 29 Федерального закона № 329-ФЗ и правилами обеспечения безопасности при проведении официальных спортивных соревнований, утвержденными Правительством Российской Федерации.

19.2.1. При проведении официального спортивного соревнования всероссийского, межрегионального, регионального и межмуниципального статуса согласовать даты и место проведения с органами исполнительной власти в области физической культуры и спорта субъектов Российской Федерации
(при необходимости с собственниками объекта спорта), на территории которых планируется проведение спортивного соревнования.

19.2.2. При проведении официального спортивного соревнования муниципального статуса согласовать даты и место проведения спортивного соревнования с администрацией органов местного самоуправления (при необходимости с собственниками объекта спорта), на территории которых планируется проведение спортивного соревнования и региональной федерацией.

19.2.3. Уведомить соответствующий территориальный орган федерального органа исполнительной власти в сфере внутренних дел о месте, дате и сроке проведения таких соревнований (в срок до тридцати календарных дней до дня начала проведения таких соревнований) и незамедлительно сообщить об изменении указанной информации и согласовать с компетентными органами план обеспечения безопасности.

19.2.4. Утвердить расписание проведения соревнования.

19.2.5. Сформировать для соревнований всероссийского и межрегионального статуса по предложению ВКС судейскую коллегию соревнования и обеспечить её деятельность на соревновании.

19.2.6. Сформировать для соревнований регионального и муниципального статуса судейскую коллегию по предложению региональной коллегии судей (РКС).

19.2.7. Обеспечить присутствие бригад медицинской помощи во время проведения соревнований.

19.2.8. Обеспечить финансирование мероприятия, предоставить наградную атрибутику для награждения победителей и призёров соревнования.

19.2.9. Обеспечить проведение соревнований в соответствии с настоящими Правилами, утвержденным положением (регламентом) о соревновании.

Раздел IV. Технические правила проведения соревнований по плаванию

Статья 20. Требования к формированию судейской коллегии по плаванию (за исключением плавания на открытой воде)

20.1. Состав судейской коллегии

20.1.1. Состав судейской коллегии на официальные спортивные соревнования назначается ВКС или РКС. В зависимости от статуса соревнований, состав судейской коллегии утверждается руководителем ОПС. Назначение спортивных судей на официальные спортивные соревнования, физкультурные мероприятия осуществляется в соответствии с требованиями включения спортивных судей в судейские коллегии квалификационных требований к спортивным судьям по виду спорта «плавание», утвержденных Министерством спорта Российской Федерации и настоящими Правилами.

20.1.2. Все судьи соревнований должны иметь подтвержденную судейскую категорию по плаванию в соответствии с Положением о спортивных судьях.

20.1.3. Судьи соревнований должны быть одеты в форму, утвержденную ОПС. Не допускается ношение ярких украшений и аксессуаров.

20.1.4. Для проведения соревнований по плаванию регионального и муниципального статуса, включенных в соответствующие календарные планы, назначается следующее количество судей:

ГЛАВНАЯ СУДЕЙСКАЯ КОЛЛЕГИЯ

главный судья – 1 чел.;

рефери женских, мужских видов программы – 2 чел. (при проведении соревнований муниципального статуса с количеством участников до 200 чел. возможно назначение 1 рефери);

заместитель главного судьи – 1 чел.;

главный секретарь – 1 чел.;

заместитель главного секретаря (ответственный за правильность результатов) – 1 чел.

СУДЬИ

судьи по технике плавания – 2 чел. (при проведении соревнований на 8-10 дорожках – 4 чел.);

стартеры женских, мужских видов программы – 2 чел. (при проведении соревнований муниципального статуса с количеством участников до 200 чел. возможно назначение 1 стартера);

старший судья-хронометрист – 1 чел.;

старший судья на повороте – 2 чел.;

судьи-хронометристы и судьи на поворотах (по одному на каждой дорожке стартовой и поворотной сторонах бассейна);

секретарь – 1 чел. (при количестве участников более 200 человек – количество секретарей – 2 чел., при количестве участников более 400 человек – 3 чел.);

судьи на финише – 2 чел., 1 из них старший (при необходимости);

судьи при участниках – 2 чел., 1 из них старший;

судья-информатор – 1 чел. (при количестве участников более 300 человек – 2 чел.);

судья по награждению – 1 чел. (при количестве участников более 200 человек – 2 чел., при количестве участников более 400 человек – 3 чел.).

20.1.5. Для проведения всероссийских и межрегиональных соревнований по плаванию назначается следующее количество судей:

ГЛАВНАЯ СУДЕЙСКАЯ КОЛЛЕГИЯ

технический делегат – 1 чел.;

главный судья – 1 чел.;

заместитель главного судьи – 2 чел.;

рефери мужских видов программы – 1 чел.;

рефери женских видов программы – 1 чел.;

главный секретарь – 1 чел.;

заместитель главного секретаря (ответственный за правильность результатов) – 1 чел.

СУДЬИ

секретари – 3 чел. (при количестве участников более 400 человек – 4 чел., при количестве участников более 600 человек – 5 чел.);

стартеры женских, мужских видов программы - 2 чел.;

судьи по технике плавания – 4 чел.;

старшие судьи на поворотах - 2 чел. (по одному на стартовой и поворотной сторонах бассейна);

старший судья-хронометрист – 1 чел.;

старший судья по видеоконтролю – 1 чел. (при наличии системы видеоконтроля);

судьи по видеоконтролю – 5 чел. (при наличии системы видеоконтроля);

судьи-информаторы – 2 чел.;

судьи-хронометристы – по одному на каждой дорожке;

старший судья на финише – 1 чел. (при необходимости);

судьи на финише – 3 чел. (при необходимости);

судьи на поворотах – по одному на каждой дорожке;

старший судья при участниках – 1 чел.

судьи при участниках – 3 чел. (при проведении соревнований на 8 или 10 дорожках – 4 чел.);

судьи по награждению – 3 чел. (при количестве участников более 400 человек – 4 чел.);

судьи, ответственные за разминку – 2 чел. (при количестве участников более 600 человек – 4 чел.).

20.1.6. В том случае, когда не применяется система автоматической регистрации и нет 2 цифровых секундомеров на одну дорожку, могут быть назначены старший судья на финише и судьи на финише. При проведении соревнований регионального статуса в бассейнах без системы автоматической регистрации времени для фиксации результатов на выполнение и (или) подтверждение спортивного разряда кандидат в мастера спорта России в обязательном порядке должны быть назначены 2 судьи-хронометриста на каждую дорожку.

20.1.7. Для обеспечения соревнований, в которых участвует более 1000 участников и (или) для длительных по времени соревнований (когда продолжительность рабочего дня судей составляет более 8 часов в день), ОПС может назначить дополнительное количество судей.

Статья 21. Права и обязанности спортивных судей

21.1. Технический делегат

21.1.1. Технический делегат наделен правом инспектировать:

- ход проведения соревнований по плаванию в соответствии с требованиями Правил, положения (регламента) о соревнованиях;

- порядок проведения соревнований судейской коллегий на основании соблюдения технических правил, принципа справедливости и соблюдения прав всех участников соревнований;

- при необходимости обращать внимание членов Главной судейской коллегии на допущенные нарушения Правил, положения (регламента) о соревнованиях и порядка проведения соревнований, несоблюдение прав участников на любой стадии соревнований;

- контролировать своевременную отправку секретариатом результатов соревнований в ОПС для размещения на официальном сайте в день проведения заплывов.

21.1.2. Возглавляет работу Комиссии по допуску участников к соревнованиям, участвует в рассмотрении Комиссией по допуску спорных вопросов.

21.1.3. Принимает от руководителя спортивного сооружения и главного судьи Акт о готовности спортивного сооружения к проведению соревнований (Приложения № 1, 2 Правил), согласовывает Акт с результатами замеров дорожек и их соответствие Техническим правилам (Приложение № 4 Правил), присутствуя лично при процедуре замера.

21.1.4. В пределах своих полномочий, принимает участие в решениях по любым вопросам, которые возникают во время соревнований.

21.1.5. Контролирует бесперебойную работу системы электронного хронометража, электронного табло, обеспечение норм светового освещения в соревновательной зоне и зоне старта.

21.1.6. Контролирует наличие и соответствие техническим правилам используемого в бассейне технологического оборудования (плавательные дорожки, поворотные флажки, шнуры фальстарта и др.).

21.1.7. Контролирует корректность деятельности ТВ вещателей, согласовывает план расстановки ТВ камер, нахождение и перемещение фотокорреспондентов на бортике бассейна. Контролирует деятельность спортивной презентации.

21.1.8. Контролирует предоставление секретариатом сводной информации о невыходах на старт спортсменов без уважительной причины. Предоставляет письменный отчет в Федерацию о проведённом мероприятии, включая рекомендации для повышения уровня будущих соревнований.

21.1.9. Не вмешивается и не делает попытки руководить ходом соревнований, подменяя членов судейской коллегии, включая ГСК. В случае необходимости оказывает содействие рефери в принятии решений. При этом технический делегат не имеет права отменить принятые решения рефери. Может заменить рефери, если тот отсутствует, не в состоянии работать или не справляется со своими обязанностями.

21.1.10. Технический делегат возглавляет Апелляционное жюри.

21.1.11. Технический делегат проводит совещание представителей команд и совещание судей перед началом соревнований.

21.1.12. Во время соревнований технический делегат должен находиться в том месте соревновательной зоны бассейна, откуда можно видеть все, что в ней происходит.

21.2. Главный судья, заместители главного судьи

21.2.1. Главный судья отвечает за проведение соревнований на высоком профессиональном уровне, с соблюдением принципов справедливости по отношению ко всем его частникам.

21.2.2. Проверяет укомплектованность судейской бригады, наличие у судей необходимой подтвержденной судейской категории. В случае необходимости он должен запросить назначение ОПС запасных/дополнительных судей. Главный судья имеет полномочия отстранять от выполнения обязанностей любого судью, который не соблюдает Правила, нарушает положение (регламент) о проведении соревнований.

21.2.3. Главный судья, совместно с техническим делегатом и рефери, контролирует готовность тренировочной и соревновательной зон в бассейне к соревнованиям.

21.2.4. На соревнованиях главный судья:

- проверяет документы судей (квалификационные категории в соответствии с назначением, приказы о присвоении (подтверждении), квалификационной категории, пр.), осуществляет сбор всех документов для предоставления в ОПС;
- контролирует (при необходимости) вопросы проживания, транспортного обеспечения судей;
- подписывает акт о готовности спортивного сооружения для проведения соревнований (Приложения № 1, 2 Правил) за сутки до их начала;
- осуществляет контроль допуска в соревновательную и тренировочную зоны лиц, имеющих соответствующую аккредитацию;
- контролирует обеспечение мероприятий по безопасности с учетом взаимодействия с органами государственной власти Российской Федерации, органами государственной власти субъектов Российской Федерации, органов местного самоуправления и администрации спортивного объекта в решении вопросов обеспечения общественного порядка и общественной безопасности при проведении соревнований;
- координирует вопросы, касающиеся деятельности контролеров-распорядителей;
- контролирует работу волонтеров и наличие врача соревнования и спасателей;
- при возникновении внештатных ситуаций, обеспечивает информирование зрителей и участников соревнований о приостановке или прекращении соревнований в случае угрозы возникновения или при возникновении чрезвычайной ситуации, организация их эвакуации;
- отвечает за своевременное проведение тренировочных сессий;

- обеспечивает соблюдение утвержденного хронометража соревнований, проведение презентации участников заплывов, церемоний награждения;
- обеспечивает бесперебойную работу системы электронного хронометража, электронного табло, обеспечение норм светового освещения в соревновательной зоне и зоне старта;
- обеспечивает наличие и соответствие техническим правилам используемого в бассейне технологического оборудования (плавательные дорожки, поворотные флажки, шнуры фальстарта и др.);
- отвечает за соблюдение участниками техники безопасности во время разминки, в том числе обозначение дорожек трафаретами, указывающими односторонне направление движения и дорожек для стартов;

Абзац утратил силу (приказ Министерства спорта Российской Федерации от 30 сентября 2026 № 934)

- отвечает за наличие во время заплывов на стартовом плотике достаточного количества вёдер с водой, корзин для одежды и обуви, стульев для судей и спортсменов.

21.2.5. Главный судья имеет заместителя (заместителей) и делегирует им часть своих обязанностей.

21.2.6. Главный судья и его заместители, в соответствии с положением (регламентом) соревнований, отвечают за все организационные вопросы, касающиеся тренировочной и соревновательной зон. Они не могут вмешиваться в действия рефери и старших судей.

21.2.7. Главный судья совместно с главным секретарем составляет Отчет о проведении соревнования (Приложение № 3 Правил).

21.3. Рефери

21.3.1. Во время проведения соревновательных сессий рефери наделены исключительными правами по управлению процессом соревновательных сессий, принятию решений по всем процессуальным вопросам. Рефери должны полностью контролировать работу всех судей, находящихся в зоне их ответственности, руководить ими, расставлять по местам работы; при необходимости проводить ежедневную ротацию судей и инструктировать по всем специальным вопросам или особенностям правил, относящихся к соревнованиям. В пределах своих полномочий он решает все вопросы, связанные соблюдением технических правил при проведении соревнований, в том числе решает вопросы, окончательное урегулирование которых не оговорено в технических правилах.

21.3.2. Рефери проверяет наличие на своих позициях всех необходимых для проведения соревнований судей. Он может заменить любого судью при его отсутствии, при невозможности работать и справляться со своими обязанностями. Он имеет право привлекать дополнительных судей, если сочтет это необходимым.

21.3.3. Рефери может вмешиваться в ход соревнований на любой стадии с целью соблюдения настоящих Правил и выносить решения по всем вопросам, касающихся дисквалификаций в ходе соревнований.

Рефери должен дисквалифицировать любого спортсмена за любое нарушение Правил, которое рефери видел лично (Приложение № 7). Рефери может также дисквалифицировать спортсмена за нарушение Правил, на которое рефери указали другие уполномоченные на это судьи.

21.3.4. По окончанию каждого вида программы соревнований рефери обязан утвердить или отменить итоговые результаты.

21.3.5. Перед началом каждого заплыва рефери дает сигнал спортсменам серией коротких свистков, показывая тем самым, что сейчас начнется процедура старта. Затем длинным свистком показывает, что они должны встать на стартовую тумбочку (или при плавании на спине и в комбинированной эстафете немедленно войти в воду). По второму длинному свистку спортсмены, плывущие на спине и в комбинированной эстафете, должны немедленно принять стартовое положение. Когда спортсмены и судьи готовы к старту, рефери жестом вытянутой к стартеру руки показывает, что спортсмены теперь находятся под контролем стартера. Вытянутая рука должна оставаться в этом положении до стартового сигнала.

21.3.6. Спортсмен, начавший старт до стартового сигнала, который зафиксирован и подтвержден как стартером, так и рефери, подлежит дисквалификации. При наличии системы видеоконтроля рефери обязан просмотреть соответствующую видеозапись, для подтверждения факта нарушения и дальнейшей дисквалификации. Рефери и стартер не обязаны приходить к единому мнению. Решение рефери после просмотра видеозаписи старта является окончательным.

21.3.7. Обо всех возможных нарушениях должно быть устно сообщено рефери. После подтверждения рефери, судья, заявляющий о нарушении, заполняет карточку дисквалификации (Приложение № 7 Правил) с подробным описанием заплыва, номера дорожки и характера нарушения, ставит дату, время заполнения и передает рефери.

21.3.8. Перед началом каждой соревновательной сессии рефери совместно с главным судьей проводит совещание судей.

21.3.9. Все дисквалификации являются прерогативой рефери.

21.4. Главный секретарь

21.4.1. Организует работу секретарей во время проведения Комиссии по допуску. Ведет базу данных технических заявок команд, сформированную по итогам отборочных соревнований или на основе рейтинга спортсменов.

21.4.2. По итогам работы Комиссии по допуску готовит необходимую информацию для проведения технического совещания с представителями команд.

21.4.3. Руководит секретариатом в период проведения соревнования, распределяя секретарей по участкам работы в целях подготовки необходимой документации. Следит за своевременным и правильным оформлением стартовых и итоговых протоколов.

21.4.4. Главный секретарь несет ответственность за работу заместителя главного секретаря, ответственного за соответствие правильности результатов. Главный секретарь должен убедиться, что результаты подписаны рефери.

21.4.5. Контролирует снятие с дистанций после предварительных заплывов, полуфиналов и финалов, вносит результаты в официальные формы, ведет списки вновь установленных рекордов, при необходимости производит подсчет очков. Готовит сводную информацию о невыходах на старт спортсменов без уважительной причины.

21.4.6. Главный секретарь готовит информацию для ОПС по наложенным штрафам за допущенные нарушения. По запросу представителей команд готовит документы, необходимые для присвоения спортивных разрядов и званий в соответствии с действующей ЕВСК. Совместно с главным судьей составляет отчёт о проведенных соревнованиях.

21.5. Заместитель главного секретаря (ответственный за правильность результатов)

21.5.1. Принимает участие в работе Комиссии по допуску. Контролирует работу автоматической и (или) полуавтоматической системы регистрации времени, включая (при необходимости) просмотр системы видеоконтроля. Несет ответственность за сверку результатов компьютерных распечаток.

21.5.2. Контролирует момент отрыв-касание при смене эстафет и, в случае фальстарта при передаче этапов эстафет, незамедлительно докладывает об этом рефери. Просматривает видео материалы системы видеофиксации для подтверждения фальстарта при передаче этапов эстафеты. В случае нарушения незамедлительно докладывает об этом рефери.

21.5.3. Непосредственно контролирует факты снятия спортсменов с дистанции после предварительных заплывов, полуфиналов и финалов, заносит результаты в официальные формы, регистрирует новые установленные рекорды и через судью-информатора информирует об этом участников соревнований. При необходимости, ведет подсчет очков.

21.6. Секретари

21.6.1. Секретари соревнований принимают участие в работе Комиссии по допуску.

Секретари обязаны:

- проверять документы спортсменов, предоставляемые в комиссию по допуску;
- готовить стартовые протоколы с учетом заполненных форм от представителей команд по снятию спортсменов с дистанций, копировать протоколы;
- готовить итоговые протоколы, загружать протоколы в онлайн систему результатов Федерации или региональной спортивной федерации по плаванию;
- следить за обновлением стартовых и итоговых протоколов и информации на табло бассейна в зоне соревнований;
- выдавать стартовые и итоговые протоколы представителям команд, специалистам и представителям ОПС, членам оргкомитета;
- обрабатывать заявки по составам команд эстафетного плавания.

21.6.2. Распределение обязанностей среди секретарей производит главный секретарь.

21.7. Старший судья по видеоконтролю (при наличии системы видеоконтроля)

21.7.1. Старший судья по видеоконтролю обязан обеспечить нахождение судей по видеоконтролю на своих соответствующих местах и выполнение ими своих обязанностей во время соревнований.

21.7.2. Обязан просмотреть и подтвердить все нарушения Правил, о которых ему сообщили судьи по видеоконтролю.

21.7.3. По просьбе рефери должен просмотреть и подтвердить все нарушения Правил, о которых ему сообщили.

21.7.4. Старший судья по видеоконтролю должен сообщить рефери о любом нарушении, подтвержденном в видео просмотре.

21.8. Судьи по видеоконтролю (при наличии системы видеоконтроля)

21.8.1. Судьи по видеоконтролю обязаны:

убедиться, что соблюдаются Правила, относящиеся к стилю плавания на данной дистанции, и следить за поворотами и финишем.

сообщать о любом замеченном нарушении старшему судье по видеоконтролю. Если нарушение подтверждается старшим судьей по видеоконтролю и рефери, судья по видеоконтролю заполняет карточку дисквалификации.

21.9. Стартер

21.9.1. Основная обязанность стартера – обеспечить честный и справедливый старт для всех участников заплыва.

21.9.2. Перед началом соревнования и каждой сессии соревнования должен проверить готовность стартового оборудования. При переносе оборудования с одной стороны бассейна на другую должен обязательно протестировать его.

21.9.3. Стартер в своих действиях должен неукоснительно соблюдать установленную Правилами процедуру старта. После длинного свистка рефери и занятия спортсменами стартовой позиции, стартер осуществляет за ними полный контроль, вплоть до подачи стартового сигнала. Старт должен даваться в соответствии со статьей 25.

21.9.4. Стартер должен сообщать рефери о любом нарушении, замеченном в пределах его зоны ответственности (обо всех случаях задержки спортсменом старта, преднамеренном непослушании или о любом другом нарушении дисциплины на старте), но только рефери может дисквалифицировать спортсмена за эту задержку или неправильное поведение.

21.9.5. Во время подачи сигнала стартер должен находиться на боковой стороне бассейна примерно в пяти метрах от стартовой линии так, чтобы судьи-хронометристы могли видеть и/или слышать стартовый сигнал, а спортсмены – слышать его.

21.9.6. Стартер имеет право решать, был ли старт правильным, причем это решение может отменить только рефери.

21.10. Судьи по технике плавания

21.10.1. Судьи по технике плавания должны быть назначены на каждую из двух боковых сторон бассейна для контроля за соблюдением спортсменами правил по технике плавания, установленных для тех стилей, по которым проводится заплыв.

21.10.2. Судьи по технике плавания также должны наблюдать за поворотами и финишем, помогая судьям на повороте.

21.10.3. В случае если судья определил нарушение правил техники плавания, допущенное спортсменом при прохождении дистанции, то он должен проинформировать рефери о нарушении в пределах его зоны ответственности.

21.10.4. Судьи по технике плавания обеспечивают установку указателей поворота для плавания на спине (флажков) на расстоянии 5 м от каждой торцевой стенки бассейна перед началом каждого заплыва на спине, комплексного плавания, комбинированной эстафеты.

21.11. Старший судья на повороте

21.11.1. Старший судья на повороте обеспечивает выполнение судьями на повороте своих обязанностей в течение соревнований.

21.12. Судьи на повороте

21.12.1. Судьи на поворотах назначаются для контроля за соблюдением спортсменами правил поворота при прохождении дистанции, из расчета по одному человеку на каждую плавательную дорожку.

21.12.2. Все судьи на поворотах следят за тем, чтобы спортсмены соблюдали правила поворота, соответствующие стилям плавания. При каждом повороте спортсмена компетенция судьи на повороте начинается с началом последнего гребка перед касанием и заканчивается выполнением первого гребка после поворота кроме брасса, в котором компетенция судьи заканчивается после второго гребка.

21.12.3. Обязанности судей на повороте на стартовой стороне бассейна выполняют судьи-хронометристы. Их компетенция начинается со стартового сигнала и заканчивается завершением первого гребка за исключением брасса, когда компетенция судьи заканчивается после второго гребка спортсмена.

21.12.4. Судьи на повороте на финишной стороне бассейна следят, чтобы спортсмены заканчивали заплыв согласно соответствующим правилам. Зона ответственности судьи на финишной стороне бассейна начинается с началом последнего гребка перед касанием.

21.12.5. При плавании на спине, когда используется устройство для старта на спине, каждый судья на стартовой стороне бассейна должен устанавливать на стартовую тумбочку данное устройство и снимать его сразу после старта. После установки устройство должно быть поставлено на ноль (0).

21.12.6. В заплывах на дистанциях 400 м, 800 м и 1500 м каждый судья на повороте на стартовой и поворотной стороне бассейна учитывает число отрезков, пройденных спортсменом по его дорожке. Судья на повороте на поворотной стороне бассейна показывает спортсмену нечетное число

оставшихся отрезков с помощью цифровых «таблиц отрезков». Цифровые «таблицы отрезков» должны выставляться либо на уровне поворотного бортика бассейна, либо в воде (по решение ОПС в зависимости от возможностей объекта). Для этого также может быть использовано электронное оборудование, включая подводный дисплей (указатель).

21.12.7. Каждый судья на стартовой стороне бассейна должен давать предупреждающий сигнал, когда спортсмену на его дорожке осталось плыть две длины бассейна плюс 5 м в заплывах на 400 м, 800 м и 1500 м. Сигнал может быть повторен после прохождения поворота в промежуток времени, пока спортсмен не достиг 5-метровой отметки на разделительном шнуре. Предупреждающим сигналом может служить свисток или звонок.

21.12.8. Каждый судья на стартовой стороне в заплывах эстафет определяет, находится ли стартующий в контакте со стартовой тумбочкой в момент касания предыдущим спортсменом стенки бассейна или щита. Когда применяется автоматическое оборудование, которое оценивает момент «отрыв-касание» в эстафете, оно используется в соответствии с действующими требованиями.

21.12.9. Судья на повороте должен проинформировать рефери о нарушении в пределах его зоны ответственности.

21.13. Старший судья-хронометрист

21.13.1. В обязанности старшего судьи-хронометриста входит контроль за работой судей-хронометристов, назначенных для фиксации времени проплывания спортсменами дистанции.

21.13.2. Старший судья-хронометрист распределяет судей-хронометристов по дорожкам, за которые они должны отвечать. Если не используется автоматическая и полуавтоматическая системы регистрации времени, то желательно, чтобы на каждой дорожке было два судьи-хронометриста и как минимум один дополнительный судья-хронометрист в качестве резерва для замены судьи-хронометриста, у которого не запустился или остановился секундомер во время заплыва, или который по какой-либо причине не может зарегистрировать время. При использовании цифровых секундомеров финальный результат и место определяются по их показаниям.

21.13.3. Когда на одной дорожке работает только один судья-хронометрист, должен быть назначен дополнительный судья-хронометрист на случай выхода из строя секундомера. Кроме того, старший судья-хронометрист должен фиксировать время победителя в каждом заплыве.

21.13.4. Старший судья-хронометрист собирает от каждого судьи-хронометриста карточки с зафиксированным временем и, если необходимо,

проверяет их секундомеры. Старший судья-хронометрист должен записать или проверить официальное время на карточке для каждой дорожки.

21.14. Судья-хронометрист

21.14.1. Судьи-хронометристы назначаются для работы на стартовой стороне бассейна из расчета по одному человеку на каждую плавательную дорожку.

Каждый судья-хронометрист фиксирует время проплывания спортсменов на указанной ему дорожке. Секундомеры должны иметь аттестат о проверке, удовлетворяющий ОПС.

21.14.2. Каждый судья-хронометрист запускает свой секундомер по стартовому сигналу и останавливает, когда спортсмен на его дорожке завершит дистанцию. Судья-хронометрист может получить задание от старшего судьи-хронометриста регистрировать время на промежуточных отрезках на дистанциях длиннее 100 м.

21.14.3. Сразу после окончания заплыва судьи-хронометристы на каждой дорожке записывают показания своих секундомеров на карточки, передают их старшему судье-хронометристу, и, если требуется, сдают ему свои секундомеры на проверку. Секундомеры должны быть поставлены на ноль после короткого свистка рефери, указывающего на начало следующего заплыва.

21.14.4. Если на соревнованиях не применяется система видеоконтроля, может оказаться необходимым назначить полный состав судей-хронометристов (согласно пункту 21.13.2). При необходимости это может быть применено даже тогда, когда применяется автоматическая система регистрации времени.

21.15. Старший судья на финише (при необходимости**).**

21.15.1. Старший судья на финише указывает каждому судье на финише его местонахождение.

21.15.2. После заплыва старший судья на финише собирает подписанные листки с результатами у каждого судьи на финише и определяет результат и распределение мест в заплыве, которые передает непосредственно рефери.

21.16. Судьи на финише (при необходимости).

21.16.1. В случае назначения судьи/судей на финише, он/они должны занимать места на одной линии с финишем, откуда ясно видны дистанция и линия финиша.

21.16.2. После каждого заплыва судья на финише должен зафиксировать и сообщить о занятых местах тех спортсменов, которых ему поручено

отследить. Судья на финише не может быть судьей-хронометристом на той же дистанции.

21.17. Старший судья при участниках и судьи при участниках

21.17.1. Судьи при участниках обязаны собирать спортсменов перед каждым заплывом в месте формирования заплывов. Судья при участниках несёт ответственность за правильность комплектования заплывов. Судья при участниках обязан проверять выполнение спортсменами требований, предъявляемых к спортивной экипировке, к используемым элементам рекламы и иных требований, указанный в Правилах, положениях (регламентах) о соревнованиях.

21.17.2. Судьи при участниках обязаны сообщать старшему судье при участниках о любых допущенных нарушениях требований Правил, а также если спортсмен отсутствует при формировании заплыва перед выходом на старт.

21.17.3. Старший судья при участниках определяет, есть ли нарушение в отношении разрешенной экипировки для плавания и (или) рекламе. Если нарушение выявлено, старший судья при участниках сообщает об этом рефери. Старший судья при участниках обязан сообщить рефери об отсутствии спортсмена при формировании заплыва перед выходом на старт.

21.18. Судья-информатор

21.18.1. В обязанности судьи-информатора входит:

- доводить официальную информацию, необходимую участникам и зрителям соревнований;
- за 15 минут до начала соревнований оповещать его участников о прекращении разминки в соревновательной ванне бассейна;
- объявлять расписание соревновательной части программы;
- после организованного выхода членов судейской бригады в соревновательную зону (парад судей), представить главную судейскую коллегию;
- приглашать на старт и представлять участников заплывов, в соответствии со стартовыми протоколами, а по окончанию заплывов объявлять итоговые результаты;
- сообщать об утвержденных рефери дисквалификациях;
- следить за результатами заплывов и в случае установления рекордов, незамедлительно объявлять его результаты;
- при отсутствии дополнительного информатора по проведению церемоний награждения победителей и призеров, выполнять его функции.

21.18.2. Судье-информатору не разрешается делать какие-либо объявления без разрешения рефери.

21.19. Судьи по награждению

21.19.1. В обязанности судей по награждению входит:

- заранее принять под ответственное хранение наградную атрибутику (медали, дипломы, специальные призы организаторов и спонсоров), выделяемую на награждение победителей и призеров соревнования;

- получить у заместителя главного секретаря окончательные результаты для заполнения дипломов, подготовить наградную атрибутику;

- собрать и вовремя подготовить к участию в церемонии награждения спортсменов, тренеров, официальных лиц. Судьи по награждению могут попросить любого участника церемонии привести личную одежду (форму) в соответствие со Статьей 17. «Требования к спортивной форме и рекламе» раздела II Правил. В случае игнорирования подобной просьбы они вправе отказать спортсмену в участии в церемонии награждения;

- оформить надлежащим образом ведомости на выдачу наградной и сувенирной продукции.

21.20. Судьи, ответственные за разминку

21.20.1. Судьи, ответственные за разминку, назначаются из числа судей, не занятых во время разминки выполнением своих прямых обязанностей.

21.20.2. Судьи, ответственные за разминку контролируют проведение разминочных сессий в соревновательной ванне бассейна, обеспечивая соблюдение правил разминки и использование дорожек в соответствии с утвержденным распределением.

Статья 21(1). Вспомогательный и технический персонал соревнований

21(1).1. Врач соревнований

21(1).1.1. Врачом соревнований может быть назначен специалист, соответствующий квалификационным требованиям к медицинским работникам, желательно с высшим образованием по специальности «лечебная физкультура и спортивная медицина».

На соревнованиях по открытой воде врачом соревнований назначается врач с опытом оказания медицинской помощи во время соревнований на выносливость и подготовкой по оказанию экстренной медицинской помощи.

21(1).1.2. Врач входит в состав вспомогательного персонала, формируемого организационным комитетом соревнований. Решения врача, касающиеся его компетенции, являются для участников соревнований и судейской коллегии обязательными.

21(1).1.3. Врач соревнований осуществляет следующие функции:

участвует в работе Комиссии по допуску спортсменов и дает заключение по допуску спортсменов к соревнованиям;

осуществляет организацию оказания медицинской помощи при проведении спортивных соревнований, проводит оценку санитарно-гигиенического состояния места проведения соревнований и тренировок;

самостоятельно или при устном обращении спортсмена может отстранить спортсмена от участия в соревновании по медицинским показаниям.

21(1).1.4. Врач соревнований вместе с бригадой скорой помощи должен находиться в соревновательной зоне и как можно ближе к месту выхода спортсменов из соревновательного бассейна, не загораживая обходную дорожку бассейна.

21(1).2. Спасатели

21(1).2.1. На каждый плавательный бассейн при проведении в нем соревнования с большим количеством участников и по решению ОПС может потребоваться наличие спасателей, которые несут ответственность за спасение спортсмена, оказавшегося в затруднительном положении в воде.

21(1).2.2. Спасатели должны быть обученными, квалифицированными и должны иметь опыт спасения, в том числе и на глубине.

21(1).2.3. Расположение спасателей регулируется ОПС, но должно предусматривать нахождение спасателей в зоне соревновательного бассейна возле бригады скорой помощи и врача соревнований, а также на противоположной стороне бассейна. По решению ОПС при необходимости и при большом количестве участников могут быть задействованы спасатели и в разминочном бассейне (при наличии).

21(1).3. Специалисты по обслуживанию системы хронометража

21(1).3.1. На всех соревнованиях по плаванию в проведении которых используется автоматическая и (или) полуавтоматическая система хронометража необходимо наличие как минимум одного технического специалиста для обслуживания системы хронометража.

21(1).3.2. Технический специалист заблаговременно до начала соревнования проверяет техническое состояние системы и в случае необходимости принимает меры по устранению неисправностей.

21(1).3.3. Во время соревнований технический специалист обеспечивает бесперебойную работу системы. Во время соревнований взаимодействует с техническим делегатом, главным судьей, рефери и заместителем главного секретаря.

21(1).3.4. При наличии системы видеоконтроля привлекается дополнительное количество технических специалистов.

Статья 22. Заявки на участие в соревнованиях

22.1. Заявки для участия в соревнованиях по виду спорта «плавание» подаются в электронном виде. Формат заявки указывается в положении (регламенте) о соревновании. Дата, время окончания приёма заявок указываются в положении (регламенте) о соревновании.

22.2. Для всероссийских и межрегиональных соревнований приём заявок должен оканчиваться не позднее, чем за 15 дней до даты начала соревнования, если иное не предусмотрено положением (регламентом) данного соревнования. Для соревнований статусом ниже этот срок может быть сокращён.

22.3. При проведении соревнований в 25-метровом бассейне заявочным временем могут быть результаты как установленные в 25-метровом, так и 50-метровом бассейне.

22.4. При проведении соревнований в 50-метровом бассейне заявочным временем могут быть результаты, установленные только в 50-метровом бассейне.

22.5. Заявка должна быть отправлена электронными средствами связи и подтверждена на Комиссии по допуску оригиналом заявки. Временем подачи заявки считается время её отправки электронными средствами связи.

22.6. Именной состав эстафетной команды должен быть подан за один час до начала соответствующей сессии соревнований, в которой стартует данная эстафета (Приложение № 6 Правил). Имена спортсменов указываются в порядке проплывания этапов. Имена спортсменов в комбинированной эстафете должны быть указаны в соответствии с тем способом плавания, которым плывет данный спортсмен.

22.7. Заявочный взнос для спортсменов, достигших 18 лет не должен превышать 0,5 от МРОТ. Порядок и сроки внесения заявочного взноса для указанной категории устанавливается в положении (регламенте) соответствующего физкультурного мероприятия или спортивного соревнования.

Заявочные взносы со спортсменов, не достигших 18 лет, не взимаются.

Статья 23. Комиссия по допуску к соревнованиям

23.1. Исключительным правом допуска спортсменов к соревнованиям всех статусов обладает Комиссия по допуску участников, которая проводится перед началом соревнований.

На соревнованиях всероссийского и межрегионального статуса Комиссию по допуску спортсменов к участию в соревнованиях возглавляет технический делегат. На соревнованиях статусом ниже Комиссию по допуску

возглавляет представитель организации, проводящей соревнование.

В состав Комиссии по допуску также входят: главный судья соревнований, главный секретарь соревнований, заместитель/заместители главного судьи соревнований, врач соревнований, заместитель главного секретаря соревнований, секретари соревнований, представитель ОПС.

Дата и время проведения Комиссии по допуску определяется регламентом (положением) о соревнованиях.

23.2. Комиссия по допуску осуществляет следующие функции:

- проверка предоставленных представителями команд документов в соответствии с положением (регламентом) о соревновании;

- допуск спортсменов по медицинским показаниям (осуществляется врачом соревнований);

- формирование по итогам проведения Комиссии по допуску Реестра и Протокола допущенных спортсменов к участию в соревнованиях;

- отказ в участии в соревнованиях любому спортсмену, не прошедшему проверку документов, находящемуся под санкциями или дисквалификацией, в том числе за нарушение антидопинговых правил.

На Комиссии по допуску разрешено производить снятие с заявленных дистанций, замены участников, если они разрешены положением (регламентом) о соревновании. После окончания Комиссии по допуску все снятия и замены запрещены.

Решение Комиссии о допуске доводится до сведения представителей команд и озвучивается на совещании, которое проводится по окончании работы Комиссии по допуску (место и время указывается в регламенте проведения соревнования).

Статья 24. Распределение спортсменов по предварительным заплывам, полуфиналам и финалам

Предварительные и полуфинальные заплывы могут проводиться на 10 дорожках. Финальные заплывы проводятся только на 8 дорожках. В исключительных случаях (большое количество участников соревнований) финальные заплывы могут проводится на 10 дорожках. Данное решение озвучивается на совещании представителей.

На всех дистанциях соревнований по плаванию любого статуса, участники распределяются следующим образом.

24.1. Предварительные заплывы

24.1.1. У всех спортсменов должны быть проставлены в заявке лучшие результаты, показанные в соревнованиях за одобренный квалификационный

период. Заявки должны быть поданы по соответствующей форме и присланы электронными средствами связи по требованию организаторов.

Заявочные результаты по нарастающему времени заносятся в Заявочный список.

24.1.2. Спортсмены, не имеющие заявочных результатов, помещаются в конце Заявочного списка с нулевым временем, которое обозначается как NT (no time).

Места в заплыве у спортсменов с одинаковым временем или у спортсменов, не имеющих заявочных результатов, определяются жеребьевкой. Номера дорожек в заплыве спортсмены получают согласно методике, описанной ниже.

24.1.3. Спортсмены распределяются по предварительным заплывам в соответствии с заявочными результатами следующим образом:

- при одном предварительном заплыве дорожки в нем распределяются, как в финальных заплывах, и этот заплыв должен быть перенесен в финальную часть соревнований;

- при двух предварительных заплывах быстрейший спортсмен распределяется во второй заплыв, следующий - в первый, следующий за ним – во второй, далее следующий - в первый и так далее;

- при трех заплывах, кроме дистанций 400 м, 800 м и 1500 м, сильнейший спортсмен распределяется в третий заплыв, следующий за ним – во второй, далее следующий - в первый. Четвертый по скорости спортсмен распределяется в третий заплыв, пятый – во второй, шестой – в первый, седьмой – в третий и так далее;

- при четырех и более заплывах, кроме дистанций 400 м, 800 м и 1500 м, последние три заплыва дистанции распределяются в соответствии с настоящим пунктом. Заплыв, предшествующий последним, трем, включает в себя спортсменов, имеющих более низкие результаты; заплыв, предшествующий последним четырем заплывам, состоит из участников с еще более слабыми результатами и т. д.

24.1.4. Дорожки внутри каждого заплыва определяются по заявочным результатам в соответствии с пунктом 24.1.3;

- на дистанциях 400 м, 800 м и 1500 м спортсмены для двух последних заплывов отбираются в соответствии с пунктом 24.1.3;

- исключение: если на одной дистанции оказываются два или более заплыва, то в каждом предварительном заплыве должно быть не менее трех спортсменов, однако при последующих отказах участников от старта число спортсменов в таком заплыве может стать и менее трех.

24.1.5. Если в бассейнах с 10 дорожками в предварительных заплывах на дистанциях 800 м и 1500 м вольным стилем на 8 месте устанавливается равное время, может быть использована дорожка № 9. Распределение спортсменов на дорожки № 8 и № 9 осуществляется по жребию. В случае если на 8 месте показаны 3 равных результата, могут использоваться дорожки № 9 и № 0. Распределение спортсменов на дорожки №№ 8, 9 и № 0 осуществляется по жребию.

24.1.6. Если в бассейне нет 10 дорожек, применяется правило 24.1.3.

Исключая дистанции 50 м в пятидесятиметровом бассейне, распределение дорожек: дорожка № 1 (дорожка № 0 при 10 дорожках) расположена на правой стороне бассейна, если смотреть от стартовой стороны производится назначением сильнейшего спортсмена или команды на центральную дорожку в бассейне с нечетным числом дорожек или на третью или четвертую дорожку соответственно в бассейнах имеющих 6 или 8 дорожек.

24.1.7. В бассейнах с 10 дорожками сильнейший спортсмен ставится на дорожку № 4. Спортсмен, имеющий следующее время, помещается слева от него, затем попеременно справа и слева в соответствии с заявочным временем размещаются остальные спортсмены. Спортсмены с одинаковыми результатами получают дорожки по жеребьевке, как было сказано выше.

Когда проводятся соревнования на дистанциях 50 метров в пятидесятиметровом бассейне по усмотрению руководящего комитета, дистанция может проходить либо от стартовой стороны бассейна к поворотной стороне, либо от поворотной стороны к стартовой, в зависимости от таких факторов, как наличие с обеих сторон бассейна автоматического оборудования, места стартера и т. п. ОПС должна известить спортсменов о своем решении до начала стартов. Вне зависимости от того, в каком направлении будут стартовать спортсмены, они получают те же дорожки, как и при старте от стартовой стороны бассейна.

24.2. Полуфинальные и финальные заплывы

24.2.1. Формирование полуфинальных заплывов должно осуществляться в соответствии с пунктом 24.1.3.

Когда нет необходимости в предварительных заплывах, дорожки распределяются согласно пункту 24.1.3. Когда предварительные заплывы или полуфиналы проводятся, дорожки распределяются в соответствии с пунктом 24.1.3. однако с учетом результатов, показанных в этих заплывах.

24.2.2. Если в каком-либо виде программ (для дистанций 50 м, 100 м и 200м) несколько спортсменов из одного или разных заплывов имеют равные результаты
с точностью до 0/100 сек. и претендуют на 8 или 16 место, им должен быть назначен переплыв. Переплыв, назначается для определения спортсмена, который попадет в соответствующий финал и (или) полуфинал. Переплыв, проводится после завершения спортсменами данной дистанции по договоренности между рефери соревнований и представителями команд. Если будет снова зарегистрировано одинаковое время, назначается еще один переплыв.

При необходимости, может быть назначен переплыв для 1 и 2 номеров резерва, если ими было показано одинаковое время.

24.2.3. Если один или несколько спортсменов снимаются с полуфинальных или финальных заплывов, вместо них вызываются спортсмены в порядке их классификации по итогам участия в предварительных или полуфинальных заплывах.

Заплыв или заплывы должны быть переформированы, как предписано пункте 24.1.3.; подробная информация обо всех изменениях и заменах должна быть представлена в дополнительных листах стартовых протоколов.

24.2.4. Если дистанция превышает 200 м (в том числе эстафеты), и семь спортсменов (эстафетных команд) вышли в финал, который проводится в бассейне с 10 дорожками, а два спортсмена имеют одинаковый результат и претендуют на 8 место в финале, оба спортсмена (эстафетные команды) допускаются к участию в финале. При этом используется дорожка номер 0, а распределение двух спортсменов (эстафетных команд) по дорожке номер 8 и номер 0 осуществляется путем жеребьевки.

24.2.5. Если дистанция превышает 200 м (в том числе эстафеты), и семь спортсменов (эстафетных команд) вышли в финал, который проводится в бассейне с 10 дорожками, а три спортсмена (эстафетные команды) имеют одинаковый результат и претендуют на 8 место в финале, все три спортсмена (эстафетные команды) допускаются к участию в финале. При этом задействуются дорожки номер 0 и номер 8, а распределение трех спортсменов (эстафетных команд) по дорожке номер 8, номер 0 и номер 9 осуществляется путем жеребьевки.

24.2.6. Если дистанция превышает 200 м (в том числе эстафеты) и семь спортсменов (эстафетных команд) вышли в финал, который проводится в бассейне с 10 дорожками, а более трех спортсменов (эстафетных команд) имеют одинаковый результат и претендуют на 8 место в финале, им должен быть назначен переплыв.

24.2.7. Если возникают ситуации, описанные в 24.2.4, 24.2.5, 24.2.6 настоящей статьи, но соревнования проводятся в бассейне с 8 дорожками, то во всех трех случаях назначается переплыв.

24.2.8. Для участия в предварительных заплывах, полуфиналах и финалах спортсмены должны явиться в комнату предварительного формирования заплывов во время, указанное ОПС. После проверки спортсмены отправляются в комнату финального формирования заплывов.

24.2.9. На соревнованиях возможно распределение дорожек жеребьевкой.

Статья 25. Старт

25.1. Старт в заплывах вольным стилем, брассом, баттерфляем и комплексным плаванием осуществляется прыжком со стартовой тумбочки.

25.2. После того как все спортсмены сняли одежду (за исключением плавательных костюмов), рефери подает сигнал к началу заплыва серией коротких свистков – это является приглашением спортсменам приготовиться к старту. Затем следует длинный свисток рефери, который означает, что спортсмены должны занять позиции на стартовой тумбе и оставаться там. Когда спортсмены и судьи готовы к старту, рефери подает сигнал стартеру, вытягивая руку в сторону стартера. Это означает, что спортсмены переходят под контроль стартера. Вытянутая рука рефери остается в этом положении до подачи стартового сигнала. По команде стартера «На старт!» спортсмены немедленно принимают стартовое положение, поставив хотя бы одну ногу на переднюю часть стартовой тумбочки. Положение рук не регламентируется. Когда спортсмены примут неподвижное положение, стартер должен дать стартовый сигнал.

25.3. Старт в заплывах на спине и комбинированной эстафете производится из воды. По длинному свистку рефери спортсмены должны немедленно войти в воду. По второму длинному свистку рефери спортсмены должны без задержки вернуться к стартовой позиции. Убедившись, что все спортсмены приняли стартовое положение, стартер дает команду «На старт!».

25.4. После того, как спортсмены приняли неподвижное положение тела, спортсмен, начавший старт до подачи стартового сигнала, должен быть дисквалифицирован.

25.5. Если стартовый сигнал звучит до объявления дисквалификации, заплыв должен быть продолжен, и спортсмен или спортсмены должны быть дисквалифицированы после окончания заплыва.

Если дисквалификация объявлена перед стартовым сигналом, сигнал не дается, оставшиеся спортсмены отзываются со стартовых тумбочек командой «Сойдите с тумбочки!» и рефери повторяет стартовую процедуру, начиная с

длинного свитка (второй свисток для плавания на спине) в соответствии с Правилами.

Статья 26. Вольный стиль

26.1. Плавание вольным стилем означает, что спортсмену на дистанции разрешается плыть любым способом, исключением являются комплексное плавание и комбинированная эстафета, где вольный стиль – это любой другой способ, кроме плавания на спине, брасса и баттерфляя.

26.2. Спортсмен должен коснуться стенки какой-либо частью своего тела при завершении каждого отрезка дистанции и на финише.

26.3. Любая часть тела должна разрывать поверхность воды во время заплыва, за исключением разрешения спортсмену быть полностью погруженным под водой во время поворота и на расстоянии не более 15 м после старта и каждого поворота. В этой точке голова спортсмена должна разорвать поверхность воды.

26.4. Как только какая-либо часть головы спортсмена пересекает отметку 5 м непосредственно перед финишем, спортсмен может полностью погрузиться под воду.

Статья 27. Плавание на спине

27.1. Перед стартовым сигналом спортсмены занимают исходное положение в воде лицом к стартовой тумбочке, держась обеими руками за стартовые поручни. Стоять на краю сливного желоба или упираться в него пальцами запрещено. При использовании устройства для старта на спине хотя бы один палец каждой стопы должен касаться контактного щита. Цепляться пальцами ног за верхний край контактного щита запрещено.

27.2. После стартового сигнала и после поворота спортсмен должен оттолкнуться и плыть на спине в течение всей дистанции, исключая момент выполнения поворота, как указано в пункте 27.5. статьи 27.

27.3. Нормальное положение на спине может включать вращательное движение тела в горизонтальной плоскости, но не более чем на 90° относительно горизонтальной поверхности. Положение головы не регламентируется.

27.4. Какая-либо часть тела должна разрывать поверхность воды на всем протяжении всей дистанции. Допускается полное погружение во время поворота и на отрезке не более, чем 15 м после старта и после каждого поворота. В этой точке голова спортсмена должна разорвать поверхность воды.

27.5. При выполнении поворота спортсмен должен коснуться стенки бассейна на своей дорожке какой-либо частью тела. Во время поворота плечи могут быть опрокинуты по вертикали к положению на груди, после чего сразу же следует либо один непрерывный гребок одной рукой, либо один непрерывный гребок одновременно двумя руками для начала поворота. После отталкивания от стенки бассейна спортсмен должен вернуться к положению на спине.

27.6. Как только какая-либо часть головы спортсмена пересекает отметку 5 м непосредственно перед финишем, спортсмен может полностью погрузиться под воду. На финише дистанции спортсмен должен коснуться стенки, находясь в положении на спине.

Статья 28. Брасс

28.1. После старта и после каждого поворота спортсмен может сделать один длинный гребок руками к ногам, находясь при этом полностью погруженным в воду. Разрешается один удар ногами баттерфляем книзу в любое время после старта и каждого поворота перед первым движением ног брассом.

28.2. С начала первого гребка руками после старта и после каждого поворота спортсмен должен лежать на груди. Поворот на спину запрещен в любое время, кроме как при повороте после касания стенки бассейна, когда тело спортсмена может поворачиваться в любой плоскости и выйти в положение «на груди» после отрыва от стенки бассейна. От старта и на всем протяжении дистанции должен соблюдаться цикл «один гребок – один удар ногами». Все движения рук должны быть одновременны и в одной горизонтальной плоскости без чередующихся движений.

28.3. Обе руки вытягиваются вперед от груди выше, ниже или по поверхности воды. Локти должны находиться под водой, за исключением финального гребка до поворота, во время поворота и финального гребка на финише. Руки возвращаются назад по поверхности воды или под водой. Они не должны заходить за линию бедер, исключая первый гребок после старта и каждого поворота.

28.4. В течение каждого полного цикла какая-либо часть головы спортсмена должна разорвать водную поверхность. Голова должна разорвать поверхность воды прежде, чем руки начнут движение внутрь из самой широкой части второго гребка. Все движения ног должны быть одновременны и выполняться в одной горизонтальной плоскости без чередующихся движений.

Во время активной части толчка стопы должны быть развернуты в стороны. Чередующиеся движения или удары ногами баттерфляем книзу не допускаются, кроме случаев, указанных в пункте 28.1. настоящей статьи. Разрыв поверхности воды стопами ног разрешается, если только вслед за этим не следует удар ногами баттерфляем книзу.

28.5. На каждом повороте и на финише дистанции касание должно быть сделано обеими разделенными (разделенными означает, что руки нельзя класть одну на другую, случайный контакт пальцами разрешен) руками одновременно выше, ниже или по поверхности воды. При последнем гребке при повороте или на финише разрешается гребок без удара ногами. Голова может погружаться в воду после последнего гребка руками перед касанием. Однако голова должна разорвать поверхность воды в какой-либо точке во время последнего полного или неполного цикла, предшествующего касанию.

Статья 29. Баттерфляй

29.1. От начала первого гребка руками после старта тело должно находиться в положении «на груди». Разрешены подводные удары ногами в стороны. Поворот на спину не разрешен в любое время, кроме как при повороте после касания стенки бассейна, когда тело спортсмена может повернуться в любой плоскости и выйти в положение «на груди» после отрыва от стенки бассейна.

На протяжении всего заплыва обе руки должны выноситься вперед одновременно над водой и возвращаться назад одновременно под водой в соответствии с пунктом 29.4 настоящей статьи.

29.2. Все движения вверх и вниз должны выполняться одновременно двумя ногами. Ноги или ступни могут быть не на одном уровне, но чередующиеся движения не разрешаются. Не разрешаются движения ногами как при плавании брассом.

29.3. На каждом повороте и на финише касание должно быть одновременно обеими разделенными (разделенными означает, что руки нельзя класть одну на другую, случайный контакт пальцами разрешен) руками выше, ниже или по поверхности воды.

29.4. На протяжении всего заплыва любая часть тела спортсмена должна находиться над поверхностью воды, за исключением периода во время поворота и на расстоянии не более 15 м после старта и после каждого поворота. На старте и на каждом повороте спортсмену разрешается выполнить один или несколько ударов ногами и один гребок руками над водой, которые должны вынести его на поверхность. К отметке 15 м голова спортсмена должна разорвать поверхность воды.

29.5. Как только какая-либо часть головы спортсмена пересекает отметку 5 м непосредственно перед финишем, спортсмен может полностью погрузиться под воду.

Статья 30. Комплексное плавание и комбинированная эстафета

30.1. В комплексном плавании спортсмен проходит дистанцию четырьмя способами в следующем порядке: баттерфляй, на спине, брасс и вольный стиль. Каждый отрезок должен составлять ¼ от общей дистанции.

30.2. При выполнении поворота со спины на брасс в комплексном плавании полное погружение в воду на финише в способе на спине запрещено.

30.3. При отталкивании от стенки бассейна в вольном стиле разрешено положение на спине, но не разрешены удары ногами до тех пор, пока спортсмен не примет положение на груди. В этот момент разрешены удары ногами, включая удары ног при баттерфляе.

30.4. В комбинированной эстафете спортсмены проходят дистанцию четырьмя способами в следующем порядке: на спине, брасс, баттерфляй и вольный стиль. Каждый отрезок должен составлять ¼ от общей дистанции.

30.5. На каждом этапе комбинированной эстафеты спортсмен должен финишировать в соответствии с правилами данного способа плавания.

Статья 31. Прохождение дистанции

31.1. Все индивидуальные виды программы должны проводиться отдельно в мужских и женских дисциплинах.

31.2. Спортсмен, выступающий в индивидуальных видах программы, должен пройти всю дистанцию, чтобы его результат был зачтен. Спортсмен, который не закончил всю дистанцию в соответствии с данными правилами, должен быть дисквалифицирован.

31.3. На бортике бассейна после соблюдения протокола представления, участники заплыва должны немедленно снять всю одежду за исключением плавательных костюмов.

31.4. Спортсмен должен стартовать на своей дорожке (согласно стартовому протоколу), оставаться на этой дорожке на протяжении всего заплыва и финишировать на этой же дорожке.

31.5. Во всех заплывах при выполнении поворотов спортсмен должен коснуться стенки или поворотного щита на каждой стороне бассейна. Поворот необходимо сделать от стенки, отталкиваться ногами от дна бассейна не разрешается.

31.6. Спортсмен, вставший на дно бассейна во время заплывов вольным стилем или на этапе вольного стиля в комбинированной эстафете, не дисквалифицируется, если он не идет по дну бассейна.

31.7. Подтягивание за разделительную дорожку не разрешается.

31.8. Спортсмен, оказавшийся на пути другого спортсмена и помешавший ему пройти дистанцию, дисквалифицируется. Если это нарушение совершено намеренно, то рефери должен доложить о нем представителю ОПС и представителю федерации (команды), членом которой является нарушитель.

31.9. В каждой команде эстафетного плавания должно быть четыре спортсмена.

31.10. Возможно проведение смешанных эстафет. В состав смешанных эстафет должны входить два (2) мужчины и две (2) женщины.

31.11. Смена этапов эстафеты должна осуществляться со стартовой платформы. Старты с разбега с бортика бассейна запрещены.

31.12. В эстафетном плавании команда, спортсмен которой оторвет ноги от стартовой тумбочки раньше, чем коснулся стенки спортсмен предыдущего этапа, должна быть дисквалифицирована.

31.13. Команда эстафетного плавания дисквалифицируется, если ее спортсмен, кроме спортсмена, назначенного плыть данный этап, окажется в воде до окончания дистанции участниками всех команд.

31.14. Участники эстафетной команды и их очередность должны быть заявлены до заплыва. Участник эстафетной команды может стартовать только на одном этапе. Состав эстафетной команды может быть изменен между предварительным и финальным заплывами. Замена участников эстафетной команды производится из числа спортсменов, заявленных на эти соревнования в соответствии с технической заявкой. Нарушение порядка поименной очередности проплыва этапов ведет к дисквалификации. Имена спортсменов в комбинированной эстафете должны быть указаны в соответствии с тем стилем, которым плывет данный спортсмен. Замена может быть сделана только по медицинским показаниям, подтвержденным документально.

31.15. Спортсмен, закончивший свою дистанцию или этап в эстафетном плавании, должен как можно быстрее покинуть бассейн, не мешая при этом другим спортсменам, которые еще не закончили свою дистанцию. В противном случае спортсмен, совершивший нарушение, или эстафетная команда должны быть дисквалифицированы.

31.16. Если нарушение повлияло на результат спортсмена, рефери имеет право предоставить ему новую попытку в следующих заплывах, если

нарушение произошло в финале или в последнем заплыве – назначить его переплыв.

31.17. Не разрешается лидирование (гонка за лидером), также как не может быть использовано оборудование или другие средства для достижения такого эффекта.

31.18. Не разрешается использовать какие-либо приспособления, увеличивающие скорость, плавучесть или выносливость (такие как перчатки с перепонками, ласты, браслеты, ручные повязки, липкие субстанции). Разрешается использование защитных очков. Не разрешается применение повязок/тейпов на теле, если только это не разрешено врачом соревнований. Разрешается ношение индивидуальных религиозных принадлежностей.

31.19. Если в результате полученной травмы, спортсмену по медицинским показаниям необходима фиксация пальцев рук или ног, то разрешается соединить между собой пластырем (повязкой) не более двух пальцев.

Статья 32. Хронометраж

32.1. Работа автоматической системы регистрации времени должна проходить под контролем назначенных для этого судей. Данные, полученные автоматической системой регистрации времени, используются для определения победителя, всех последующих мест спортсменов, а также всех результатов, показанных на каждой дорожке. Места и результаты, определенные таким образом, должны иметь преимущество перед показаниями судей-хронометристов и судей на финише. Заместитель главного секретаря, ответственный за правильность результатов, должен подтвердить рефери, что в ходе заплыва не было сбоев, поломок или отказов в работе автоматической системы регистрации времени. В заплывах, где полностью отказала автоматическая система регистрации времени или очевидно, что она выдала ошибочные результаты, а также в тех случаях, когда спортсмену не удалось вызвать срабатывание системы, официальными должны считаться результаты дублирующей системы хронометража, а при их отсутствии – результаты судей-хронометристов. В случае выхода из строя всех устройств хронометража на дорожке, пловцу может быть предложен переплыв.

32.2. При использовании автоматической системы регистрации времени результаты должны учитываться только с точностью до 0,01 сек. В заплыве с одинаковыми зарегистрированными результатами с точностью до 0,01 сек. все спортсмены, имеющие эти результаты, должны занимать одно и то же место. Время, показываемое на демонстрационном табло, должно иметь точность до 0,01 сек.

32.3. Любое устройство для измерения времени, которое выключается судьей, считается секундомером. Все измерительные приборы, применяющиеся при проведении соревнований, должны проходить поверочные мероприятия в соответствии с Федеральным законом от 26.06.2008 № 102-ФЗ «Об обеспечении единства измерений».

32.4. Время, установленное при помощи секундомера (ручной результат), может быть зарегистрировано двумя судьями-хронометристами. Все секундомеры должны иметь свидетельства о поверке, выданные соответствующей контрольной организацией, гарантирующие точность секундомеров. Ручной результат должен регистрироваться с точностью до 0,01 сек.

32.5. В случае, когда автоматическая система регистрации времени не используется, официальный ручной результат должен определяться следующим образом:

если два судьи-хронометриста зафиксировали разное время, официальным временем спортсмена считается среднее арифметическое двух зафиксированных значений. Если в результате расчета получается значение, выраженное в тысячных долях секунды, последняя цифра не учитывается, а официальное время не округляется вверх или вниз;

если один из двух секундомеров выходит из строя, официальным временем спортсмена считается время, зафиксированное работающим секундомером;

если оба секундомера выходят из строя, спортсмену может быть предложен переплыв.

32.6. Результаты заплывов должны отображаться на всех информационных носителях с точностью до одной сотой секунды.

32.7. Если спортсмен дисквалифицирован во время дистанции или после ее окончания, то эта дисквалификация отмечается в официальных результатах, но ни результат, ни место спортсмена не указывается и не объявляется.

32.8. В случае дисквалификации команды в эстафетном плавании, зафиксированные этапы до момента дисквалификации должны быть зарегистрированы в официальных протоколах.

32.9. Во время проведения эстафетного плавания все отрезки по 50 м и 100 м у спортсменов первого этапа должны быть зарегистрированы и опубликованы в официальных протоколах.

Статья 33. Процедура автоматической регистрации времени

33.1. Если на соревнованиях применяется автоматическая система регистрации времени, места и результаты, а также правильность смены этапов в эстафетном плавании, определенные с помощью этой системы, имеют

преимущество перед результатами судей-хронометристов и судей на повороте.

33.2. Когда автоматическая система регистрации времени не срабатывает на каких-либо дорожках и не регистрирует место и/или результат одного или нескольких спортсменов в заплыве, в этом случае:

- записываются имеющиеся результаты и места, определенные автоматической системой регистрации времени;
- записываются ручные результаты, определенные судьями-хронометристами.

33.3. Официальные места определяются следующим образом:

- относительные места спортсменов, имеющих автоматические результаты места и времени, должны оставаться неизменными.

33.4. Место спортсмена, имеющего автоматический результат, но не имеющего автоматического места, определяется методом сравнения его автоматических результатов с автоматическими результатами других спортсменов.

33.5. Официальные результаты определяются следующим образом:

- официальным результатом для всех спортсменов, имеющих автоматический результат, будет этот результат;
- официальным результатом для всех спортсменов, не имеющих автоматического результата, должно быть ручное время двух цифровых секундомеров или время полуавтоматической регистрационной системы.

33.6. Определение последовательности финиширования спортсменов при объединении заплывов одного вида программы производится следующим образом:

- относительная последовательность спортсменов должна быть установлена сравнением их официальных результатов;
- если спортсмен имеет официальный результат, равный официальному результату/результатам одного или нескольких спортсменов, то все спортсмены, имеющие этот результат, должны иметь одно и то же место.

Статья 34. Определение победителей соревнований. Подведение итогов соревнований. Награждение победителей и призеров

34.1. Результаты соревнований считаются официальными после того, как протокол зафиксированных соответствующими системами хронометража результатов проверен и подписан рефери, отвечающим за соответствующий вид программы.

34.2. В случае, если результаты соревнований были пересмотрены после подачи официального протеста или согласно решению Апелляционного жюри, то результаты соревнований подводятся согласно пункту 37.7.

34.3. По итогам любого соревнования по плаванию составляется Отчет (Приложение № 3 Правил), который должен быть подписан главным судьей и главным секретарем соревнования. Отчет должен быть отправлен в ОПС в срок, указанный в положении (регламенте) о соревновании.

34.4. Официальный протокол соревнований (Приложение № 15 Правил) должен содержать:

- название организации (организаций), проводящих соревнование;
- название спортивного объекта (бассейна), согласно официального Реестра объектов спорта и его длина;
- применяемая во время соревнований система хронометража;
- возрастные группы участников в соответствии с настоящими Правилами;
- окончательный порядок финиширования спортсменов во всех видах программы соревнований на каждой стадии проведения соревнования отдельно (предварительные заплывы, полуфиналы, финалы);
- фамилия, имя участника, дата рождения, разряд участника на момент прохождения Комиссии по допуску, принадлежность к команде;
- результаты автоматического или ручного хронометража, зарегистрированные с точностью до сотых долей секунды, разряд согласно ЕВСК по итоговому результату;
- поименный состав эстафеты с результатами всех этапов;
- результаты дисквалифицированных спортсменов в протоколе не отражаются.

34.5. Официальные протоколы соревнований всероссийского и межрегионального статуса должны быть оформлены согласно вышеперечисленным требованиям и направлены в электронном виде в Федерацию по окончании каждого дня соревнований. Печатная версия протокола в течение 5 дней по окончании соревнований направляется в ОПС. Итоги официальных соревнований всероссийского, межрегионального и регионального статуса направляются в Федерацию.

34.6. Победители в каждом виде программы соревнований по плаванию определяются по наименьшему времени, затраченному для прохождения дистанции. В случае проведения соревнований с предварительными заплывами победитель определяются согласно результатам, показанным в

финальном заплыве. В случае, если несколько участников показали одинаковое время, применяется пункта 32.2. статьи 32 настоящих Правил.

34.7. Награждение победителей и призеров соревнований осуществляется в соответствии с положением (регламентом) о соревновании.

34.8. В соревнованиях по плаванию всех уровней применяется следующее правило награждения медалями и дипломами победителей и призеров соревнований:

- золотые, серебряные и бронзовые медали и дипломы вручаются спортсменам, занявшим три соответствующих призовых места как в индивидуальных, так и в эстафетных заплывах;
- состав эстафетной команды может быть изменен между предварительными заплывами и финалами. Медали и дипломы вручаются тем спортсменам, которые плыли и в предварительных, и в финальных заплывах;
- в случае равенства 2 результатов на призовых местах, медали и дипломы вручаются следующим образом:

1 место: вручаются 2 золотые медали, серебряная медаль не вручается, 1 бронзовая медаль;

2 место: вручаются 1 золотая медаль, 2 серебряные медали, бронзовая медаль не вручается;

3 место: вручаются 1 золотая медаль, 1 серебряная медаль, 2 бронзовые медали;

- в случае равенства 3 результатов медали вручаются следующим образом:

1 место: вручаются 3 золотые медали, серебряная и бронзовая медали не вручаются;

2 место: вручаются 1 золотая медаль, 3 серебряные медали, бронзовая медаль не вручается;

3 место: вручаются 1 золотая медаль, 1 серебряная медаль, 3 бронзовые медали.

34.9. Награждение победителей и призеров по итогам командного первенства соревнований осуществляется согласно положению (регламенту) о проведении соревнований.

34.10. Все победители и призеры соревнований обязаны явиться на церемонию награждения в соответствии с расписанием соревнования и в спортивной форме согласно статье17.

Статья 35. Регистрация рекордов

Регистрация рекордов России, юношеских рекордов России, рекордов соревнований осуществляется в соответствии с «Положением о регистрации рекордов России, Европы и мира по виду спорта «плавание», утвержденном решением президиума Федерации.

Порядок регистрации рекордов мира и Европы осуществляется в соответствии с правилами World Aquatics и/или European Aquatics.

Статья 36. Протесты

36.1. На официальных соревнованиях любого статуса все протесты и апелляции на решение рефери должны подаваться официальным представителем команды в письменном виде в адрес рефери на специальном бланке (Приложение № 8 Правил). Протесты и апелляции на решения Комиссии по допуску подаются организаторам соревнований.

36.2. Протесты на решение рефери подаются в течение 30 минут после официального объявления результата вида программы. В протесте должен быть указан вид программы, номер заплыва, номер дорожки, причина дисквалификации. Протест должен быть подписан уполномоченным представителем команды с расшифровкой фамилии и указанием даты и времени подачи протеста. Чтобы принять справедливое решение, рефери должен рассмотреть все обстоятельства, которые он считает необходимыми, включая изучение официальной видеозаписи (при наличии).

36.3. Если условия, являющиеся причиной для подачи протеста замечены до начала проведения какого-либо вида программы/заплыва, протест следует подать до того момента, пока не прозвучал свисток к началу заплыва.

36.4. Все протесты должны быть рассмотрены рефери в течение 60 минут по окончании сессии соревнований. Если рефери отклоняет протест, он должен указать причины этого решения.

36.5. Если рефери протест отклонил, то представитель команды может апеллировать против этого решения к Апелляционному жюри, чье решение будет окончательным.

Статья 37. Апелляционное жюри

37.1. На всех официальных всероссийских и межрегиональных соревнованиях председателем Апелляционного жюри является технический делегат.

37.2. В состав Апелляционного жюри могут входить члены Президиума Федерации, члены ВКС, а также наиболее опытные судьи и тренеры, находящиеся на соревнованиях. Состав Апелляционного жюри - 3 человека.

37.3. Состав Апелляционного жюри объявляется на совещании представителей команд перед началом соревнований. Если на этом совещании не было объявлено о составе Апелляционного жюри, то оно не может быть назначено после начала соревнований. В этом случае решения рефери являются окончательными.

37.4. Апелляция в Апелляционное жюри подается в письменном виде на специальном бланке (Приложение № 8 Правил), в течение 60 минут после окончания соревновательной части соответствующей сессии соревнований. Апелляция должна быть подписана официальным представителем команды и сопровождаться внесением депозита в размере 10 000 руб. Внесенный депозит не возвращается, если протест не будет удовлетворен и принимается установленным порядком на расчетный счет организации, проводящей соревнование (ОПС).

Процедура внесения и возврата депозита устанавливается регламентом соревнования.

37.5. Жюри должно проконсультироваться со всеми участвовавшими в ситуации сторонами, включая соответствующего рефери. Решение Апелляционного жюри принимается открытым голосованием до окончания соответствующей соревновательной сессии. Член Апелляционного жюри, который является заинтересованным лицом в принятии какого-либо решения, участия в голосовании не принимает. При равенстве голосов голос председателя Апелляционного жюри является решающим.

37.6. Если апелляция в Апелляционное жюри не была подана, то решение рефери является окончательным.

37.7. В случаях, если рефери или Апелляционное жюри удовлетворяет протест, то результат спортсмена восстанавливается с определением места в итоговом протоколе, или спортсмену/эстафетной команде предоставляется возможность переплыва.

37.8. Протест против решения рефери по явному факту нарушения спортсменом Правил не принимается. В этом случае решение рефери является окончательным.

Раздел V. Требования к месту проведения соревнований по плаванию, оснащение и оборудование бассейна

Статья 38. Длина бассейна

38.1. Бассейн 50 метров. Когда используются контактные щиты автоматической системы регистрации времени на стартовом или дополнительно на поворотном конце, бассейн должен иметь такую длину, чтобы между двумя щитами на каждой плавательной дорожке обеспечивались размеры дистанции 50,000 метров.

38.2. Бассейн 25 метров. Когда используются контактные щиты автоматической системы регистрации времени на стартовом или дополнительно на поворотном конце, бассейн должен иметь такую длину, чтобы между двумя щитами на каждой плавательной дорожке обеспечивались размеры дистанции 25,000 метров.

Статья 39. Допустимые отклонения в размерах бассейна

39.1. Разрешаются отклонения от номинальной длины 50,000 метров – плюс 0,010 м, на каждой дорожке, минус 0,000 м - между торцевыми стенками бассейна во всех точках от 0,300 м выше и 0,800 м ниже поверхности воды. Эти измерения должны быть сделаны официальным квалифицированным представителем спортивного объекта в присутствии технического делегата и главного судьи соревнования. Допустимые отклонения не должны быть превышены и в том случае, когда установлены контактные щиты.

39.2. Разрешаются отклонения от номинальной длины 25,000 метров – плюс 0,010 м, на каждой дорожке, минус 0,000 м - между торцевыми стенками бассейна во всех точках от 0,300 м выше и 0,800 м ниже поверхности воды. Эти измерения должны быть сделаны официальным квалифицированным представителем спортивного объекта в присутствии технического делегата и главного судьи соревнования. Допустимые отклонения не должны быть превышены и в том случае, когда установлены контактные щиты.

39.3. Длинна бассейна между стенами с возможностью установки контактных щитов с двух сторон должна быть минимум 50,020 м и максимум 50,030 м (для бассейнов 50,00 м).

39.4. Длинна бассейна между стенами с возможностью установки контактных щитов с двух сторон должна быть минимум 25,020 м и максимум 25,030 м (для бассейнов 25,00 м).

39.5. При использовании передвижной перегородки длина каждой дорожки должна быть измерена и подтверждена соответствующим Актом (Акт замера дорожек – Приложение № 4 Правил) и после проведения сессии для утверждения достигнутого результата.

39.6. Минимальная глубина в 1,35 м должна быть обеспечена на отрезке от 1 м до 6 м на концах бассейна, оборудованных стартовыми тумбочками. На остальном протяжении бассейна минимальная требуемая глубина – 1,0 м. Рекомендуемая глубина бассейна – 2,5 м.

Статья 40. Стенки бассейна

40.1. Торцевые стенки должны быть вертикальными, параллельными и образовывать прямой угол 90° с направлением плавания и с поверхностью воды. Стенки должны быть сделаны из прочного материала, быть нескользкими до глубины 0,8 м от поверхности воды так, чтобы обеспечить спортсмену возможность безопасного касания и толчка на поворотах. Допустимая погрешность вертикальности стенок должна быть ± 0,3 градуса.

40.2. Вдоль стенок бассейна разрешается делать выступы для отдыха. Они должны находиться на глубине не менее 1,2 м от поверхности воды и могут иметь ширину от 01, до 0,15 м. Возможно применение как внутренних, так и внешних выступов, однако предпочтительнее внутренние выступы.

40.3. Все четыре стороны бассейна могут иметь сливные желоба. При наличии желобов следует учитывать возможность установки контактных щитов на торцевых стенках бассейна, выступающих на высоту 0,3 м над поверхностью воды. Желоба должны быть закрыты решеткой или сеткой.

40.4. Дорожки должны иметь ширину 2,5 м. Расстояние до стенок бассейна от 1 и 8 дорожки должно быть 2,5 м. Если используется 10 дорожек, они должны быть пронумерованы от 0 до 9. Для стационарных бассейнов должны быть натянуты дополнительные - разделительные дорожки, отделяющие дорожки 0 и 9 от свободного пространства до бортика бассейна.

Статья 41. Разделительные дорожки

41.1. Основной функцией разделительных дорожек является не только разделять дорожки, но и гасить волну в бассейне. Разделительная дорожка должна обладать качествами, способными уменьшить волну с соседней дорожки или расходящиеся/поперечные волны на своей дорожке. Разделительные дорожки должны быть протянуты по всей длине бассейна, а компоненты, не выполняющие функции гашения волн, такие как натяжная пружина и натяжной механизм, должны размещаться в пределах последних 200 мм каждого конца разделительной дорожки. Разделительные дорожки должны быть надежно закреплены анкерными крепежами в стенке бассейна.

41.2. Если крепеж установлен на внешней поверхности бортика бассейна, он должен быть закрыт заглушкой из твердого неэластичного

материала. Установленные разделительные дорожки должны находиться на поверхности воды.

41.3. Крепеж, включая заглушку, должен выступать от стенки не более, чем на 10 мм. Установленный анкерный крепеж не должен влиять на длину разделительной дорожки более, чем на 10 мм с каждой стороны. Крепеж должен быть установлен таким образом, чтобы волногасящие компоненты с каждой стороны бассейна были на 50% погружены в воду. Крепеж должен выдерживать нагрузку 20кН.

41.4. Каждая разделительная дорожка должна включать волногасящие компоненты, плотно прилегающие друг к другу диаметром от 0,1 м (минимум) до 0,15 м (максимум). Дизайн дисков и поплавков должен быть таким, чтобы поплавки не влияли на длину разделительной дорожки, Поплавком считается неотъемлемая составная часть, располагающаяся между двумя дисками.

41.5. Разделительная дорожка по всей своей длине должна иметь отрицательную плавучесть таким образом, чтобы 1/2-2/3 волногасящих компонентов находились ниже поверхности воды.

41.6. Натяжной механизм разделительной дорожки должен иметь приспособление для закрепления натяжения и предотвращения проседания шнура. Разделительная дорожка должна быть снабжена пружиной натяжения, выдерживающей вес и силу натяжения 12кН.

41.7. Цвета разделительных дорожек в бассейне с 8 дорожками должны быть следующие (рисунок 2):

- Два (2) зеленых для дорожек 1 и 8.
- Четыре (4) синих для дорожек 2, 3, 6 и 7.
- Три желтых для дорожек 4 и 5.

41.8. Цвета разделительных дорожек в бассейне с 10 дорожками должны быть следующие:

- Два (2) зеленых для дорожек 0 и 9.
- Шесть (6) синих для дорожек 1,2, 3, 6, 7 и 8.
- Три желтых для дорожек 4 и 5.

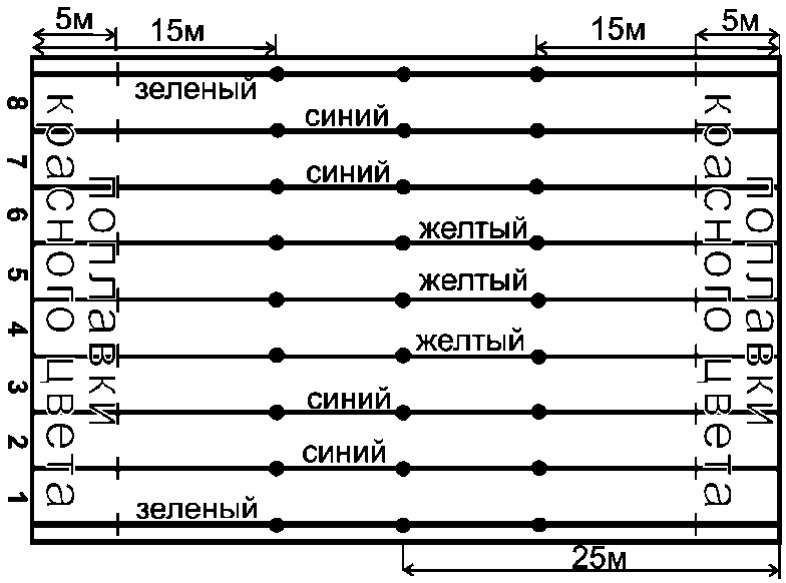

Рисунок 2. Схема расположения разделительных дорожек

41.9. Цвет поплавков у каждого из концов дорожки на длине 5 м от торцевых стенок бассейна должен быть красным. Между дорожками не должно быть более одной разделительной дорожки. Разделительные дорожки должны быть жестко закреплены и выдерживать натяжение 1-1,2 кН.

41.10. 15-метровая отметка с обеих сторон разделительных дорожек должна быть обозначена отличным цветом от окружающих эту отметку поплавков. В 50-ти метровых бассейнах 25-ти метровая отметка должна быть обозначена отличным цветом поплавков.

41.11. Таблички, изготовленные из мягкого материала, с обозначением номера дорожек можно устанавливать на разделительных дорожках у стартовых и поворотных сторон бассейна.

41.12. Маркировка разделительных дорожек и маркировка бассейна – в соответствии с рисунком.

Статья 42. Стартовые тумбочки

42.1. Стартовые тумбочки (рисунок 3) должны быть изготовлены из прочного материала и не обладать пружинящими свойствами. Высота стартовых тумбочек над уровнем воды – от 0,5 до 0,75 м. Площадь поверхности – не менее 0,5 х 0,5м. Поверхность должна быть покрыта нескользким материалом. Максимальный угол наклона не может быть более 10°.

42.2. Стартовая тумбочка может иметь регулируемую колодку для упора пятки. Может быть использовано специальное устройство для старта при плавании на спине. Тумбочки должны быть сконструированы так, чтобы у спортсмена была возможность захватывать их края спереди или с боков для

скоростного старта. Если толщина стартовой платформы превышает 0,04 м, рекомендуется срезать ее, по крайней мере, на ширине 0,1 м с каждой боковой стороны и на ширине 0,4 м с передней стороны до толщины 0,03 м от поверхности платформы. По обеим сторонам стартовых тумбочек для скоростного старта могут быть также установлены поручни.

42.3. Для старта при плавании на спине должны быть установлены вертикальные и горизонтальные поручни на высоте от 0,3 до 0,6 м над поверхностью воды, как в горизонтальной, так и в вертикальной плоскости. Они должны быть параллельны стенке бассейна и не должны выступать за верхний ее край.

42.4. Глубина бассейна на расстоянии от 1,0 до 6,0 м от стенки, где установлены стартовые тумбочки, должна быть не менее 1,35 м. Электронные датчики для регистрации старта могут быть установлены под тумбочками, при этом цифры на них не должны пульсировать и должны быть неподвижны при старте на спине.

42.5. Каждая стартовая тумбочка должна иметь ясно видимый, отчетливый номер на всех четырех сторонах. Рекомендуется, чтобы дорожка № 0 была справа, если стоять лицом к дистанции на стартовой стороне, за исключением 50 м дистанций, когда старт производится с противоположной – поворотной стороны бассейна. Контактные щиты могут быть пронумерованы в верхней или нижней части

Статья 43. Иные требования к оборудованию бассейна

43.1. Указатели для поворотов на спине (шнуры с флажками) растягивают поперек бассейна на расстоянии 5,0 м от каждой стороны бассейна на высоте 1,8 м от поверхности воды. Разметка должна быть сделана по обеим сторонам бассейна, а если возможно, то и на каждой разделительной дорожке, на расстоянии 15 м от каждой торцевой стороны бассейна. К шнурам должны быть прикреплены треугольные флажки следующих размеров: 0,20 м – сторона, прикрепленная к шнуру и 0,40 м – две другие стороны. Расстояние между каждым флажком должно составлять 0,25 м. Информация, размещенная на флажках, должна быть одобрена ОПС.

43.2. Специальное устройство для старта при плавании на спине (рисунок 3) должно быть использовано следующим образом:

устройство должно прилегать к стенке бассейна на расстоянии 4 см выше или 4 см ниже уровня поверхности воды и не может использоваться за пределами этого диапазона;

длина устройства должна быть не менее 60 см;

высота устройства должна быть 8 см, ширина – 2 см, угол наклона к стенке бассейна – 10 градусов.

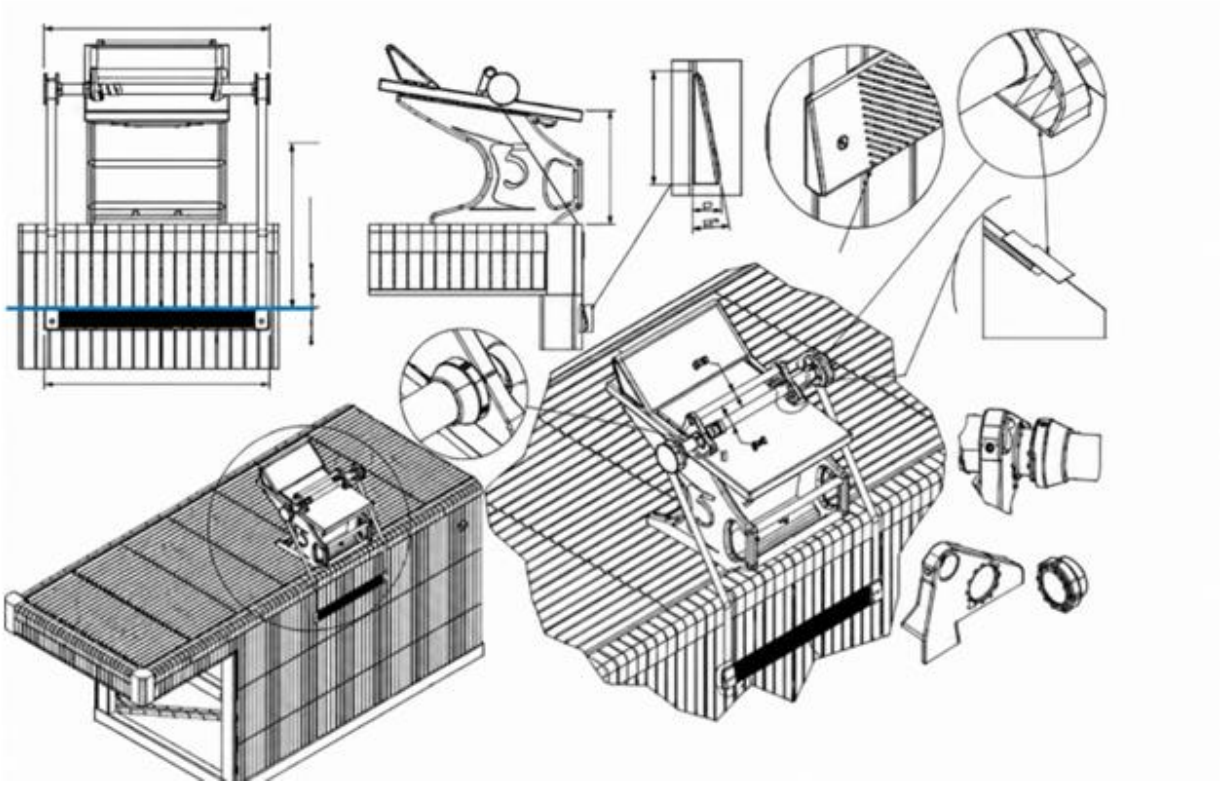

Рисунок 3. Стартовые тумбочки и устройство для старта на спине.

43.3. Шнур фальстарта, может быть, натянут между неподвижными стойками поперек бассейна на высоте не менее 1,2 м от поверхности воды на расстоянии 15,0 м от стартовой стороны. Он должен иметь быстродействующий механизм расцепления. При срабатывании шнур должен четко накрывать все дорожки.

43.4. Температура воды должна быть 25-28°С. Уровень воды во время соревнований должен поддерживаться постоянным, без видимого движения.

43.5. В целях соблюдения санитарно-гигиенических норм, разрешается приток и слив воды, которые не должны создавать видимого течения или турбулентности воды. Приток и слив воды регулируется следующим образом: 220-250 куб/м в час для 50-ти метровых бассейнов и 120-150 куб/м в час для 25-метровых бассейнов.

43.6. Освещение – интенсивность освещения на стартовом плоту и поворотной стороне бассейна должна быть не менее 600 люкс. В целях улучшения качества показа соревнований во время телевизионных и интернет-трансляций в формате FHD и UHD рекомендуется увеличение интенсивности освещения до 1500 люкс.

43.7. Разметка дорожек на дне бассейна

43.7.1. На дне бассейна посредине каждой дорожки должна быть линия темного контрастного цвета шириной от 0,2 м до 0,3 м, длиной 46,0 м для 50-метрового бассейна и 21,0 м для 25-метрового бассейна.

43.7.2. На расстоянии 2,0 м от торцевых стенок бассейна продольная линия дорожки должна заканчиваться поперечной линией, той же ширины, что и продольная линия, и длиной 1,0 м. Линии цели должны быть нанесены на торцевых стенках бассейна или на контактных щитах в центре каждой дорожки и иметь ту же ширину, что и линии на дне. Они должны идти непрерывной полосой от края ванны до ее дна. Поперечные линии длиной 0,5 м должны быть нанесены на 0,3 м ниже поверхности воды, измерение производится от центральной точки поперечной линии.

43.7.3. Для 50-метровых и 25-метровых бассейнов, построенных после 1 января 2006 г., поперечные линии длиной 0,5 м должны располагаться на каждой дорожке на расстоянии 15 м с обеих сторон бассейна.

43.8. Перегородка

43.8.1. Когда перегородка служит торцевой стенкой бассейна, она должна полностью перекрывать бассейн. Перегородка должна иметь устойчивое вертикальное основание с гладкой нескользкой поверхностью, на которую могут быть установлены контактные щиты высотой не менее 0,8 м ниже уровня воды в бассейне и 0,3 м выше уровня. Перегородка не должна иметь на своей стенке никаких дополнительных отверстий для разделительных дорожек, а также отверстий и щелей, в которые могут попасть пальцы рук или ног спортсмена. Конструкция перегородки должна быть такова, чтобы обеспечивать свободное передвижение по ней судей, не вызывая при этом значительного движения воды в бассейне и не создавая турбулентности воды.

43.9. Счетчики отрезков дистанции

43.9.1. На дистанциях 400 м, 800 м и 1500 м вольного стиля необходимо использовать автоматические или ручные счетчики отрезков дистанции; устройство для регистрации времени по отрезкам; суммирующий компьютер; устройство, нейтрализующее ошибочное касание; автоматический переключатель на аккумуляторное питание.

43.10. Информационное табло

43.10.1. Для проведения соревнований всероссийского и межрегионального статуса необходимо наличие информационного табло.

43.10.2. Табло должно содержать минимум 12 строчек по 32 знака, каждый из которых может отображать как буквы, так и цифры. Минимальная

высота каждого знака – 360 мм. Строчки-матрицы должны перемещаться с одной позиции на другую, иметь мигающий эффект и каждое матричное табло должно быть программируемым и оборудованным для показа анимационных заставок. Минимальные размеры табло – 7.5 м х 4.5 м.

Статья 44. Система автоматической регистрации времени

44.1. Автоматическая и полуавтоматическая системы регистрируют время каждого спортсмена, и определяет порядок прихода в заплыве. Результат должен даваться с точностью до 0,01 сек. Блоки системы должны быть смонтированы так, чтобы не мешать выполнению стартов и поворотов спортсменами и не препятствовать сливу воды.

44.2. Система автоматической регистрации времени:

должна иметь стартовое устройство, которое запускается стартером и останавливается, когда спортсмен касается контактного щита в конце заплыва (при этом резервной системой хронометража может служить видеозапись с калибровкой до 0,01 сек).;

44.3. Полуавтоматическая система регистрации времени:

должна иметь стартовое устройство, которое запускается стартером и останавливается, когда спортсмен касается контактного щита в конце заплыва и судьи-хронометристы вручную нажимают кнопку для остановки официального времени или если контактных щитов нет (или они не работают) официальное время останавливается, когда спортсмен касается контактного щита или стенки в конце заплыва нажатием кнопки судьей-хронометристом;

резервной системой хронометража служат судьи-хронометристы, которые вручную нажимают кнопку секундомера для определения официального времени.

44.4. Автоматическая и полуавтоматическая системы регистрации времени должны:

должны иметь стартовое устройство, которое включается стартером;

не иметь, по возможности, открытых проводов на бортике бассейна;

воспроизводить на табло результаты всех дорожек по местам. Давать четкую цифровую информацию о результатах заплывов спортсменов по дорожкам;

иметь точность до двух знаков после запятой (0,01 сек):

иметь микрофон для устных команд стартера. Если используется стартовый пистолет, то к нему должен быть приложен датчик со световым индикатором;

микрофон и датчик должны быть связаны с громкоговорителями, расположенными в каждой стартовой тумбочке так, чтобы все спортсмены

могли одновременно и с одинаковой громкостью слышать команду стартера и стартовый сигнал.

44.5. Полуавтоматическая система регистрации времени может быть использована в качества резервной (дублирующей) к автоматической системе регистрации времени, если в полуавтоматической системе имеется по одной кнопке на дорожку, каждая из которых управляется отдельным судьей (в этом случае судьи на финише не требуются).

Статья 45. Контактные щиты для автоматической системы регистрации времени

45.1. Минимальные размеры контактных щитов – 2,4 м х 0,9 м. Толщина должна быть 0,01 м при сомкнутых контактах (когда регистрируется остановка времени). Щит установлен таким образом, что находится на 0,3 м выше и на 0,6 м ниже уровня воды. Датчики каждой дорожки должны иметь независимое подсоединение и индивидуальный контроль. Поверхность щитов должна иметь яркую окраску и иметь разметку, соответствующую разметке торцевым стенкам бассейна.

45.2. Установка. Контактные щиты крепятся неподвижно к стенке бассейна в центре каждой дорожки. Они могут быть съемными и устанавливаться только на время соревнований.

45.3. Чувствительность щита должна быть такой, чтобы он не реагировал на водные буруны, но был чувствителен к легкому касанию рукой. Верхний край щита должен иметь такую же чувствительность.

Разметка щита должна согласовываться с разметкой стенок бассейна с тем, чтобы накладываться на существующую разметку бассейна. Края щита по всему периметру должны иметь черную кайму шириной 0,025м.

45.4. Безопасность. Щиты должны исключать возможность удара электрическим током и не должны иметь острых кромок.

Абзац утратил силу (приказ Министерства спорта Российской Федерации от 30 сентября 2026 № 934)

45.6. В минимум оборудования автоматической системы входят также следующие устройства:

- печатающее устройство для выдачи информации, в которой отражается весь ход заплыва;

- информационное табло для зрителей;

- устройство, определяющее правильность смены этапов в эстафетном плавании с точностью до 0,01 сек (для определения разницы во времени при

смене участников эстафеты, если таковая имеется, ОПС должна проконсультироваться с производителем оборудования).

45.7. В случае если в бассейне установлены камеры надводной видеосъемки, видеозапись может рассматриваться как дополнение к оценке передачи эстафеты автоматической системой регистрации времени.

45.8. В бассейне должен быть оборудован центр управления системой хронометража - комната площадью не менее 6,0 м х 3,0 м с кондиционированным воздухом, расположенный на расстоянии от 3,0 м до 5,0 м от финишной площадки во время соревнований, с беспрепятственным обзором финиша во время дистанции. Рефери должен иметь свободный доступ в центр управления в течение всех соревнований. Во всех других случаях центр должен быть недоступен для окружающих.

45.9. Бассейн должен быть оборудован системой видеозаписи с регистрацией времени.

45.10. Из комнаты хронометража должен быть четкий и беспрепятственный обзор финишной части бассейна. Никакие спонсорские панели и светодиодные экраны не должны устанавливаться на расстоянии менее 2 м от финишной стенки со стороны комнаты хронометража (рисунок 4). Длина спонсорских панелей и светодиодных экранов не должна превышать 46 м в бассейне 50 м и 21 м в бассейне 25 м.

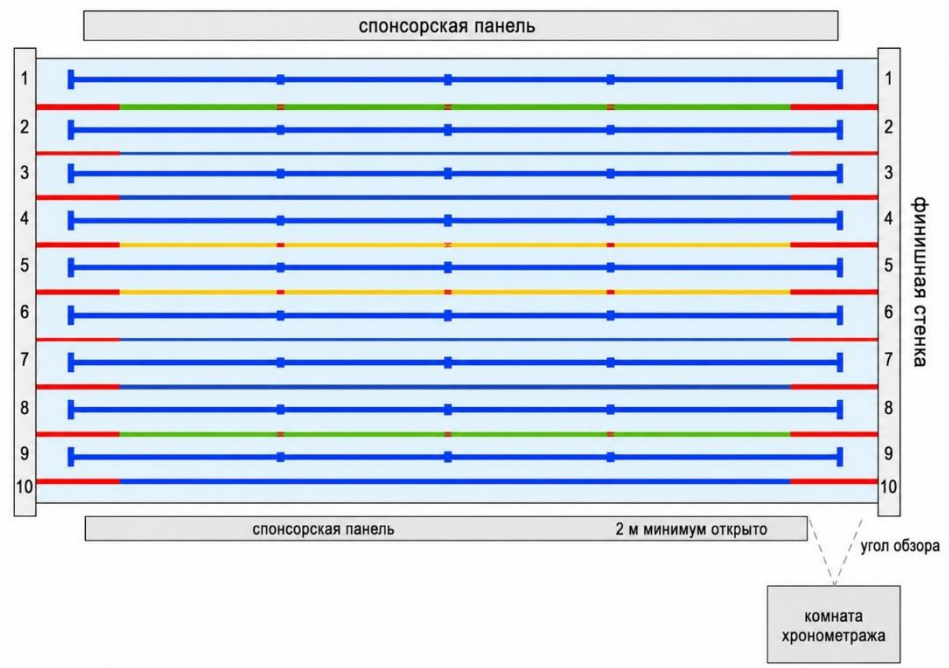

Рисунок 4. Схема размещения спонсорских панелей и светодиодных экранов в чаше бассейна.

Раздел VI. Технические правила проведения соревнований по плаванию на открытой воде

Статья 46. Общие требования

Общие требования, изложенные в разделе I настоящих Правил, должны применяться во время проведения всех соревнований на территории Российской Федерации по плаванию на открытой воде.

Статья 47. Требования к месту проведения соревнований

47.1. Соревнования по плаванию на открытой воде проводятся на следующих дистанциях: 25 км и более, 16 км, 10 км, 7,5 км, 5 км, 3 км, эстафетном плавании 4 х 1250 м «смешанная.

47.2. Трасса должна быть проложена в местах со слабым течением или небольшими приливами, вода может быть как пресной, так и соленой.

47.3. Водная среда в месте проведения соревнований должна быть сертифицирована соответствующими органами на предмет соответствия для плавания и отсутствие в ней вредных примесей.

47.4. Минимальная глубина воды в любой точке трассы должна быть 1,40 м.

47.5. Минимальная температура воды должна быть 16°С, а максимальная температура 31°С. Температура воды измеряется в день соревнований, за 2 часа до старта, в середине трассы в трех точках на глубине 40 см. Температура воды фиксируется как среднее значение трех измерений. Контроль температуры воды производится комиссией, в состав которой входят главный рефери или рефери, представитель оргкомитета и один тренер от присутствующих команд, назначенный на техническом совещании.

Если температура воды при измерении составляет ниже 16,0□С или выше 31,0□С, главный судья после консультации с заместителем главного судьи по безопасности и врачом соревнований, принимает решение о повторном измерении температуры воды, переносе старта заплыва и (или) отсрочке, и (или) отмене соревнования, в зависимости от условий и обстоятельств.

47.6. Заместитель главного судьи по безопасности проводит периодический контроль температуры воды (каждые 30 минут) в течение проводимой соревновательной сессии для участников мероприятия.

Если температура во время заплыва при каком-либо измерении составляет ниже 16,0□С или выше 31,0□С, заплыв продолжается по решению главного судьи, а температура измеряется повторно через 30 минут. Если температура остается ниже 16,0□С или выше 31,0□С, главный рефери

останавливает заплыв и действует в соответствии со статьей 54 Правил. Заплыв может быть возобновлён только при условии, что температура воды находится в диапазоне от 16,0□С до 31,0□С. Решение о возобновлении заплыва принимается исключительно главным рефери.

47.7. Все места поворотов/изменения трассы должны быть четко обозначены. Поворотные буи, которые отмечают изменения трассы, должны отличаться по цвету от направляющих буев.

47.8. Лодка или платформа с обозначениями, на которой располагается судья на повороте, должна находиться во всех точках изменения трассы и таким образом, чтобы не препятствовать спортсменам, видеть точку поворота.

47.9. Все платформы для питания спортсменов, поворотные буи и лодки судей на повороте должны быть надежно закреплены и не совершать движений под воздействием приливов, ветра или других факторов.

47.10. Финишный створ должен быть обозначен ограничительными дорожками яркого цвета.

47.11. Линия финиша должна быть четко обозначена и иметь вертикальную финишную стенку.

47.12. За один день до начала первой дистанции соревнований назначается техническое совещание, на котором должны присутствовать все представители команд. На техническом совещании судьи ГСК обязаны ознакомить представителей команд с:

- схемой трассы и всеми ее особенностями;
- приливами, течениями и другими условиями места расположения трассы:
- водной флорой и фауной (при ее наличии);
- погодными условиями;
- температурой воды;
- качеством воды;
- планом эвакуации в случае возникновения чрезвычайной ситуации;
- планом безопасности;
- расположением спасательных судов на трассе;
- пунктом эвакуации для сошедших с дистанции спортсменов, оказываемой медицинской помощью и доступностью стационарного лечения;
- сигналом о помощи (лечь на спину и поднять руку для получения помощи);
- другой необходимой информацией.

47.13. Непосредственно перед началом процедуры выхода спортсменов на старт каждой из дистанций Главный рефери и рефери заплыва проводят

краткий инструктаж (Брифинг), обязательный для всех спортсменов, стартующих в этом заплыве. В Брифинге принимают участие только спортсмены, стартующие в этом заплыве. Брифинг включает в себя:

- представление участникам заплыва главного рефери и рефери заплыва;
- краткое напоминание участникам трассы заплыва, количество и направление поворотов на дистанции, цвет и маркировку буев, правильные способы их прохождения;
- информацию о температуре воды и воздуха в настоящий момент;
- краткое напоминание участникам заплыва о соблюдении правил «честной игры» и обязательной ответственности (желтый и красный флаги) в случае нарушения правил;
- краткое напоминание участникам заплыва о необходимости остановки и поднятия руки как сигнала об эвакуации с трассы в случае невозможности продолжения заплыва спортсменом;
- краткое пояснение о плане эвакуации спортсменов с соревновательной трассы в случае возникновения ЧС (изменения погодных условий, угрожающих безопасности участников соревнований, остановка соревнований, а также непредвиденных обстоятельств, угрожающих безопасности, жизни и здоровью спортсменов);
- ответы на вопросы (если таковые имеются) со стороны участников заплыва;
- другая информация, которую главный рефери заплыва сочтет необходимым сообщить спортсменам в данный момент.

47.14. Обеспечение безопасности участников соревнований непосредственно во время заплывов возлагается на службы Министерства Российской Федерации по делам гражданской обороны, чрезвычайным ситуациям и ликвидации последствий стихийных бедствий (МЧС):

- Государственную инспекцию по маломерным судам (ГИМС);
- Водолазную службу МЧС.

Соблюдение всеми участниками соревнований правил безопасности в акватории проведения соревнований безусловно прерогатива ГИМС и Водолазных служб. Обеспечение безопасности на берегу возлагается на региональное (муниципальное) подразделение Министерства внутренних дел Российской Федерации и задействованные ОПС иные службы безопасности.

47.15. На протяжении всего соревнования представитель ОПС, технический делегат, главный судья, заместитель главного судьи по безопасности должны иметь доступ к системе мгновенной двусторонней связи друг с другом, всеми членами команды безопасности, назначенными для

наблюдения за спортсменами, всеми вспомогательными и моторными спасательными средствами, персоналом на каждом плоту питания, главным врачом, главным рефери и другими судьями на трассе.

Система мгновенной двусторонней связи должна иметь один канал или номер, зарезервированный для экстренных случаев, также, должна быть доступна резервная система связи.

47.16. Врач соревнований несёт ответственность за все медицинские аспекты проведения соревнований, в том числе за состояние здоровья спортсменов, допущенных к соревнованиям.

Организует работу медицинских работников, волонтеров, привлеченных в этих целях. Отвечает за организацию мест (палатки) в непосредственной близости к старту, финишу по оказанию первой помощи нуждающимся, оснащения их необходимым инвентарем и индивидуальными средствами (одеяла, согревающие напитки).

Координирует работу с бригадами «Скорой помощи», в случае необходимости обеспечивает немедленную доставку пострадавших в лечебные учреждения.

Статья 48. Старт

48.1. Участие в соревнованиях. Выход на старт

Для соревнований по плаванию на открытой воде, при температуре воды ниже 18°С использование гидрокостюма обязательно. Гидрокостюмы как для мужчин, так и для женщин должны полностью закрывать туловище, спину, плечи и колени. Они не должны выходить за пределы шеи, запястий и лодыжек.

Использование гидрокостюма не допускается на соревнованиях по плаванию на открытой воде с температурой воды 18°С и выше.

Если температура воды находится в диапазоне от 18 до 20°С и главный рефери по рекомендации заместителя главного судьи по безопасности и врача соревнований установит, что условия представляют опасность для спортсменов, главный рефери может обязать всех спортсменов выступать в гидрокостюмах.

Все спортсмены обязаны стартовать в плавательных шапочках. Спортсмены, принимающие старт в гидрокостюмах, должны стартовать в однотонных шапочках светлых оттенков.

Участники каждой эстафетной команды должны иметь шапочки одного цвета и фасона.

48.2. Все спортсмены должны выходить на старт согласно стартовому номеру, указанному в протоколе. В зоне формирования заплыва спортсмены проходят процедуру «маркировки», представляющую из себя нанесение

судьей при участниках на тело, гидрокостюм спортсмена порядкового номера, согласно стартовому протоколу.

Каждый спортсмен должен иметь свой номер:

на обеих лопатках в верхней части спины горизонтально, высота каждого номера 100 мм, ширина 60 мм;

на руках вертикально, высота каждого номера 100 мм, ширина 60 мм;

на кистях рук горизонтально с основания запястья в виде цифровых обозначений.

Цифровые обозначения должны быть нанесены очень темным (черным или очень светлым (белым) цветом, контрастирующим с поверхностью на которые они нанесены (гидрокостюмом, тоном кожи), чтобы их легко могли увидеть судьи. Допускается использование маркеров для нанесения цифровых обозначений.

48.3. Все соревнования по плаванию на открытой воде начинаются, когда все спортсмены находятся на стартовой платформе или в воде, имеющей такую глубину, с которой можно начать плавание по звуку стартового сигнала.

48.4. При старте со стартовой платформы, спортсмен должен занять место, доставшееся ему по жребию.

48.5. В соответствии с количеством поданных заявок, соревнования должны разделяться на мужские и женские заплывы. При применении гандикапа (разницы во времени между стартом первого и последующих заплывов), мужские заплывы всегда предшествуют женским. Размер гандикапа устанавливает ОПС. Если будет принято решение провести заплывы с гандикапом или одновременно, то для каждого заплыва будут назначены отдельные рефери, а официальные результаты и места будут определяться как для отдельных заплывов.

48.6. Линия старта должна быть четко обозначена специальными средствами над поверхностью воды, либо временным приспособлением на поверхности воды, которое затем убирается.

48.7. До старта заплыва старший судья при участниках с определенными интервалами информирует спортсменов и судей о том, сколько времени осталось до объявления старта. В последние пять минут такие оповещения подаются каждую минуту.

48.8. Непосредственно перед каждым заплывом проводится краткий предстартовый инструктаж, и все спортсмены, участвующие в данном заплыве, обязаны его посетить.

Спортсмен, который без уважительной причины не посетил предстартовый инструктаж, может по усмотрению главного рефери быть дисквалифицирован или получить предупреждение в рамках соревнований.

Спортсмен, опоздавший без уважительной причины на предстартовый инструктаж по усмотрению главного рефери, получает желтую карточку.

48.9. Спортсмен должен явиться и предъявить свою аккредитацию в зону формирования заплыва в срок, заранее установленный ОПС.

Если спортсмен не выполнил данное требование, он по усмотрению главного рефери будет дисквалифицирован с данного вида программы и не будет допущен к участию в заплыве.

48.10. Главный рефери, поднятым над головой флажком и короткими свистками, дает знать о приближении старта и жестом вытянутой к стартеру руки с флажком показывает, что спортсмены теперь находятся под контролем стартера.

48.11. Стартер располагается на такой позиции, чтобы его было хорошо видно всем участникам соревнований.

48.12. По команде стартера «На старт!» участники соревнований должны принять стартовое положение, когда, используется стартовая платформа, то хотя бы одна нога должна находиться на передней части платформы. Если платформа не используется, все спортсмены должны встать вдоль стартовой линии.

Если, по мнению главного рефери, спортсмен не выполнил указания главного рефери или стартера до старта и во время старта заплыва, спортсмену выдается желтая карточка, что соответствующим образом фиксируется. Спортсмен будет уведомлен об этом на воде при первой возможности после старта либо главным рефери, либо другим судьей, находящимся в соответствующей позиции.

48.13. Стартер дает стартовый сигнал, когда он считает, что все спортсмены готовы. Стартовый сигнал должен быть как звуковым, так и визуальным.

Если главный рефери по своему усмотрению считает, что старт заплыва не был справедливым для всех спортсменов, он может остановить заплыв и, в таком случае, вернуть всех спортсменов на линию старта или на стартовую платформу. В таком случае старт заплыва будет проведен заново.

Если, по мнению главного рефери, один из спортсменов получил нечестное преимущество на старте, то такой спортсмен получает желтый или красный флаг.

48.14. Все лодки сопровождения должны находиться за линией старта и не мешать старту спортсменов, а в случае, если команда лодки сопровождения забирает спортсмена из воды, она должна маневрировать так, чтобы не мешать основной массе плывущих спортсменов.

48.15. Независимо от того, стартуют ли мужчины и женщины одновременно или в разных заплывах, эти заплывы в любом случае должны считаться отдельными видами соревнований.

Статья 49. Прохождение дистанции

49.1. Все соревнования по плаванию на открытой воде проводятся вольным стилем. Спортсмены должны проплыть всю дистанцию, пройти все повороты и придерживаться общего направления трассы. Спортсмен не должен мешать другому спортсмену для получения несправедливого преимущества и обязан выполнять указания судей.

49.2. Заместитель главного судьи по дистанции должен дать указание спортсмену, который, по его мнению, приобретает преимущество, следуя в створе лодки сопровождения, выйти из створа. Лодки сопровождения должны маневрировать так, чтобы не плыть перед спортсменом, создавая ему преимуществ, а также не создавать препятствий другим спортсменам.

49.3. Экипаж лодки сопровождения должен стараться соблюдать постоянное положение по отношению к сопровождаемому спортсмену, и чтобы спортсмен находился впереди или на уровне середины борта лодки сопровождения.

49.4. Если спортсмен пропустил какой-либо поворотный буй или промежуточные ворота (если они используются), он может вернуться и проплыть правильный маршрут только при соблюдении всех следующих условий:

это считается безопасным;

действие не мешает другим спортсменам;

исправление ошибки произведено до того, как спортсмен доплыл до следующего поворотного буя;

в результате ошибки не получено несправедливое преимущество.

49.5. Стояние на дне во время прохождения трассы не влечет за собой дисквалификации, если спортсмен стоит, а не идет, бежит или не отталкивается ногами от дна.

49.6. Спортсмен не должен получать никакой помощи, используя закрепленные или движущиеся объекты, и не должен намеренно касаться лодок сопровождения или их экипажа, плота кормления, а также намеренно удерживать в руках приспособления для кормления (до, после и во время процедуры кормления). Экипаж лодок сопровождения в свою очередь также не может касаться спортсмена.

49.7. Оказание медицинской помощи заместителем главного судьи по медицине в экстренных случаях не влечет за собой дисквалификацию спортсмена по причине «намеренного контакта».

49.8. Экипаж лодки сопровождения включает: судью сопровождения, лицо, сопровождающее спортсмена, и минимальный состав команды для технического обслуживания лодки сопровождения.

49.9. Если какой-либо назначенный судья считает, что спортсмен нарушил статьи 49.6 и 49.7, получив намеренную поддержку или спровоцировав ее получение по медицинским причинам, судья должен незамедлительно сообщить об этом главному рефери. По усмотрению главного рефери спортсмен может быть дисквалифицирован с данного вида программы.

49.10. Технологии, такие как беспилотные летательные аппараты, GPS-трекинг, биомедицинские датчики или устройства, которые регистрируют кровяное давление, температуру тела, частоту ударов, частоту дыхания и так далее через транспондер разрешены, если они одобрены World Aquatic. Технология может передавать такую информацию, но не выступать в качестве приемника, дающего преимущество участнику соревнований, такими, как «умные очки», слуховые аппараты и тому подобное.

Спортсмен, использующий какие-либо высокотехнологические устройства или носимые устройства, обязан заявить о них в зоне предварительного формирования заплывов. Несоблюдение этого требования приведет к дисквалификации.

Спортсменам не разрешается применять или использовать какие-либо приспособления для увеличения скорости, выносливости или плавучести (такие как перчатки с перепонками, ласты). Спортсмены могут использовать одобренный World Aquatic плавательный костюм, плавательные очки, максимум 2 шапочки, зажим для носа и «беруши».

49.11. Спортсменам разрешается использовать мазь или другое защитное покрытие для тела в умеренных, по мнению главного рефери, количествах.

На старте и во время заплыва у спортсменов должны быть подстрижены ногти на руках и ногах. Запрещено носить какие-либо украшения, включая часы.

49.12. Не разрешается нахождение в воде постороннего лица для лидирования. Любое такое нарушение влечет за собой показ красного флага по решению главного рефери и (или) любого назначенного судьи, лично зафиксировавшего нарушение.

49.13. Судам на воде запрещено задавать темп спортсмену. Не допускается движение в кильватерном следе за каким-либо судном.

Судьи заплыва должны требовать от спортсмена, который, по их мнению, получает несправедливую помощь в поддержании темпа (лидировании) или двигается в кильватерном следе за судном на воде, отплыть в сторону.

49.14. Если главный рефери по своему усмотрению считает, что спортсмен продолжает нарушать статью 49.11. после того, как ему ранее было указано судьей отплыть в сторону, спортсмену показывается желтый флаг.

49.15. Представителям спортсменов разрешается инструктировать и наставлять спортсменов, когда они находятся на плоту питания или в лодке сопровождения. Не разрешается подавать сигналы свистками, использовать ненормативную лексику, а также явно или косвенно оскорблять других спортсменов, тренеров и представителей спортсменов.

49.16. Во время принятия пищи спортсмен может вести себя в соответствии с пунктами 49.6, 49.13 и 49.15 настоящей статьи.

49.17. С платформы для питания нельзя сбрасывать никакие предметы, включая контейнеры для питания спортсменов. Спортсмены должны получать контейнеры для питания либо из рук сопровождающих лиц с платформы для питания, либо при помощи удочки.

Спортсменам запрещено иметь при себе гели или любые другие упакованные продукты питания во время соревнований, в том числе внутри костюма для плавания.

49.18. Использование удочки для питания, не одобренной судьей на плоту питания перед заплывом в зоне предварительного формирования заплыва, запрещено. Если лицо, осуществляющее кормление, применяет удочку, не прошедшую регистрацию, спортсмен может быть дисквалифицирован.

Длина удочек для питания не должна превышать в развернутом состоянии 5 метров. Никакие предметы, такие как веревка или проволока, не могут быть привязаны к оконечности удочки. На ней может находиться только флаг – идентификатор команды спортсмена, при этом его размер не может превышать 30см х 20см. Флаг должен быть изготовлен из ткани, без жестких краев, дополнительных грузов или иных элементов.

49.19. На всех дистанциях существуют ограничения по времени финиша (лимит времени), которое отсчитывается от времени первого финишировавшего спортсмена.

49.20. Лимит времени составляет для дистанций 3 км и 5 км – 15 минут, для дистанции 7,5 км – 22 минуты 30 секунд, для дистанции 10 км – 30 минут, для дистанции 16 км – 60 минут, для дистанции 25 км – 75 минут, свыше 25 км – 120 минут.

49.21. Спортсмены, не завершившие прохождение дистанции в указанное время, в протоколе будут отмечены как «превысивший лимит времени» (OTL) и должны выйти из воды, кроме тех случаев, когда Главный рефери разрешает спортсменам закончить прохождение дистанции, но очки ему при этом не начисляются и призы не вручаются.

Статья 50. Финиш

50.1. Зона, ведущая к финишной системе, должна быть четко отмечена рядами буев, цветом отличающихся от буев, определяющих границы дистанции, расстояние между которыми сужается по мере приближения к финишной панели. Лодки сопровождения, за исключением лодок, имеющих на это специальное разрешение, не имеют права заходить в финишный створ и пересекать путь спортсменам перед входом в финишный створ.

50.2. Финишная система должна по возможности представлять собой вертикальную стенку шириной 5 метров, закрепленную на плавучих средствах, чтобы не подвергаться воздействию ветра, прилива и не двигаться при ударе спортсмена во время финиша. Нижняя часть финишной стенки должна находиться на высоте не менее 500 мм и не более 700 мм над ватерлинией, если иное не согласовано с ОПС, заместителем главного судьи по безопасности и главным судьей.

Финиш должен сниматься и записываться на видео с обеих сторон финишной стенки и сверху над ней с функцией замедленного воспроизведения и повтора с указанием времени. Камеры должны непрерывно фиксировать ширину финишного створа (рисунок 5).

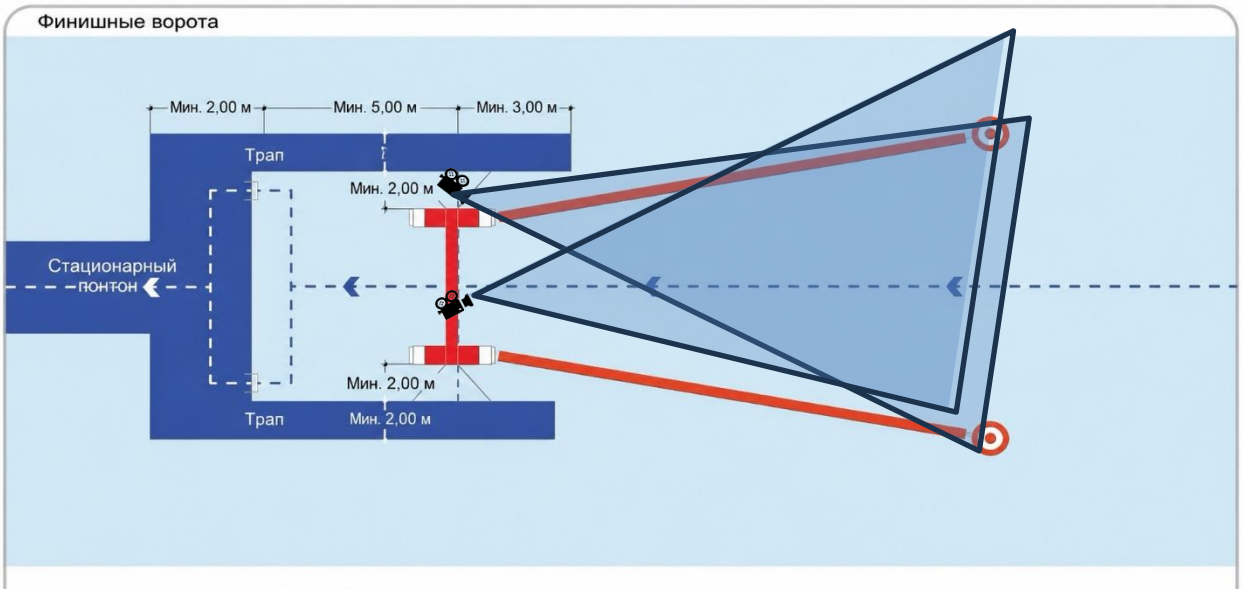

Рисунок 5. Схема обзора видеокамер видеоконтроля на финише

50.3. Когда используется автоматическая система регистрации времени в соответствии со статьей 44, обязательно дополнительное оборудование к системе, позволяющее использование микрочиповых передатчиков для регистрации отрезков времени при прохождении спортсменами дистанции. Технология использования микрочиповых передатчиков обязательна при

проведении чемпионатов мира и Олимпийских игр, чемпионатов и первенств России. Время при использовании микрочиповых передатчиков регистрируется, с точностью до 0,1 сек.

Независимо от использования автоматической регистрации времени необходимо достаточное количество судей-хронометристов и секундомеров для измерения и фиксации времени всех спортсменов.

Автоматическая система регистрации времени должна находиться под контролем назначенных судей.

Время, зафиксированное с помощью автоматической системы регистрации времени и места, определенные на ее основе, считаются достоверными и имеют приоритет над временем, зафиксированным и (или) местами, определенными судьями на финише и судьями-хронометристами.

Если используется одна или несколько промежуточных точек хронометража (ворот), они должны быть размещены на трассе таким образом, чтобы ширина прохода составляла не менее шести (6 м) метров. Это необходимо для того, чтобы спортсменам не приходилось отклоняться от линии плавания на трассе.

В случае сбоя или отказа автоматической системы регистрации времени, либо, если спортсмен не активировал автоматическую систему регистрации времени, главный рефери определяет официальное время и место данных спортсменов в соответствии с видеозаписью финиша заплыва.

50.4. При прохождении дистанции спортсмен обязан носить на каждом запястье микрочиповый передатчик. Если спортсмен теряет передатчик, судья на трассе или другой уполномоченный судья немедленно сообщают об этом Главному рефери, который дает указание судье выдать новый передатчик только в том случае, если спортсмен потерял оба передатчика. Спортсмен, закончивший дистанцию без двух микрочиповых передатчиков, будет дисквалифицирован.

50.5. Каждый поворот или изменение направления дистанции должны быть четко обозначены. Поворотные буи, указывающие повороты или изменения направления, должны отличаться по цвету от направляющих буев. По возможности расстояние до первого поворотного буя должно быть достаточно большим, чтобы снизить скопление спортсменов на повороте.

На каждом повороте дистанции или участке изменения ее направления должен быть размещен судья на повороте на четко обозначенной лодке или платформе. Расположение судьи не должно ограничивать видимость для спортсменов при прохождении поворота или участка изменения направления.

50.6. Когда на финише соревнований по плаванию на открытой воде используется вертикальная стенка, спортсмены во время финиша должны

дотронуться до этой вертикальной стенки. Спортсмен, который при финише не дотронулся до вертикальной стенки, должен быть дисквалифицирован.

Если вертикальная стенка не используется, каждый спортсмен должен завершить заплыв, проплыв через финишную линию. Места определяются по той части тела спортсмена, которая первой пересекла финишную линию.

50.7. Судьи на финише и судьи-хронометристы должны располагаться таким образом, чтобы все время наблюдать за финишем. Зона, в которой они располагаются, должна использоваться исключительно для судей на финише и судей-хронометристов.

50.8. Любое нарушение правил спортсменов в пределах финишного створа может по усмотрению главного рефери привести к дисквалификации в заплыве.

Если нарушение правил спортсменов произошло в пределах финишного створа, главный рефери применяет дисквалификацию совместно с судьей по видеоконтролю.

50.9. Главный рефери определяет места на основании результатов, зафиксированных автоматической системой регистрации времени, либо в ином случае, на основании мест, зафиксированных судьями на финише и (если используется) видеозаписи финиша.

50.10. Необходимо приложить все усилия, чтобы представитель, сопровождающий спортсмена, мог вовремя покинуть лодку сопровождения и встретить спортсмена, когда он выходит из воды.

50.11. При выходе из воды, спортсменам может понадобиться помощь. До спортсмена можно дотрагиваться или помогать ему только, если явно видно, что ему нужна помощь или по его личной просьбе.

50.12. Представитель медицинской группы должен осмотреть спортсмена при выходе из воды. При прохождении осмотра, спортсмену должен быть предоставлен стул.

50.13. После медицинского осмотра, спортсмену должны быть предоставлены возможности для восстановления.

Статья 51. Эстафетное плавание

51.1. Каждая эстафетная команда должна состоять из четырёх спортсменов. Каждый спортсмен должен проплыть один этап эстафетного плавания.

51.2. Спортсмены могут плыть в любой последовательности, но согласно порядку, поданному в секретариат представителем команды не позднее времени, объявленного на совещании представителей команд. Если члены эстафетной команды плывут не в заявленном порядке, команда

дисквалифицируется. Один спортсмен может проплыть только один отрезок общей дистанции.

51.3. Все эстафетные команды стартуют одновременно.

51.4. Стартовый номер на стартовой платформе определяется по жеребьевке.

51.5. Должна быть организована зона передачи эстафеты размером минимум 5 м шириной.

51.6. При передаче эстафет следующий спортсмен должен находиться в воде на стартовой линии, за исключением случаев, когда используется платформа для смены этапов. При передаче эстафет должен быть видимый контакт спортсмена, передающего эстафету и спортсмена, принимающего эстафету.

51.7. Касание должно происходить над водой в области между локтем и ладонью, когда передача эстафеты происходит непосредственно в воде.

51.8. Спортсмены, принимающие эстафету, могут войти в зону передачи эстафеты, увидев, что спортсмен его команды приближается к зоне передачи эстафет, но при условии, что не создаст помех другим участникам и не закроет им вид на финишную линию.

51.9. Когда используется платформа для передачи эстафеты, ожидающий спортсмен может стартовать с платформы, желательно с противоположной стороны, сразу же после того, как приплывающий спортсмен коснулся платформы. Пока спортсмен команды в воде не коснется платформы, завершая свой этап, ноги следующего спортсмена этой команды должны оставаться в контакте с платформой.

51.10. Спортсмен, передавший эстафету, должен выйти из этой зоны сразу после передачи эстафеты.

51.11. Спортсмены одной команды должны иметь одинаковые по цвету и фасону шапочки.

51.12. Команда эстафетного заплыва должна состоять из 4 спортсменов (2 мужчин и 2 женщин). Только спортсмены, заявленные на индивидуальные дистанции, могут участвовать в командном эстафетном заплыве.

51.13. Команда эстафетного заплыва на первенствах должна состоять из 4 спортсменов (2 юношей, юниоров и 2 девушек, юниорок).

51.14. Командные эстафеты на первенствах проводятся в возрастных группах 14-16 лет и 14-19 лет.

51.15. Каждый спортсмен может участвовать только в одном командном эстафетном заплыве.

Статья 52. Нарушения и процедура дисквалификации

52.1. Назначенный судья может вынести устное и (или) визуальное предупреждение спортсмену и (или) персоналу его поддержки на воде или вне воды, если судья считает, что поведение спортсмена и (или) персонала поддержки требует такого предупреждения.

52.2. Судья фиксирует вынесенное устное и (или) визуальное предупреждение и, если считает это необходимым, уведомляет главного рефери.

52.3. Спортсмен может получить желтую и (или) красную карточку по усмотрению главного рефери и (или) назначенного рефери за нарушение, если главный рефери или назначенный рефери устанавливают, что спортсмен и (или) персонал его поддержки нарушил в ходе заплыва один или несколько пунктов настоящих Правил.

52.4. Если используется система видеоконтроля, судья видеоконтроля фиксирует все замеченные им нарушения настоящих Правил и сообщает о них главному рефери.

52.5. Если спортсмен совершает нарушение Правил, влекущее за собой демонстрацию ему первой желтой карточки во время заплыва, главный рефери или назначенный рефери (если и когда это возможно) поднимает желтый флаг и показывает карточку с номером спортсмена, обозначая первое нарушение. Нарушение фиксируется и обо всем уведомляются все судьи.

Демонстрация первой желтой карточки является официальным предупреждением спортсмену о том, что он нарушил конкретные статьи настоящих Правил.

52.6. Если спортсмен совершает второе нарушение Правил во время заплыва, главный рефери или назначенный рефери (если и когда это возможно) поднимает красный флаг и показывает карточку с номером спортсмена, обозначая второе нарушение. Спортсмен немедленно дисквалифицируется, либо, по усмотрению главного рефери, дисквалификация может быть применена по завершении заплыва. Нарушение фиксируется и обо всем уведомляются все судьи.

52.7. Если главный рефери или рефери устанавливает, что спортсмен или сопровождающее его судно, или персонал поддержки спортсмена во время заплыва допустил неспортивное поведение, которое влияет на других спортсменов в воде или мешает правильному проведению соревнований, спортсмен немедленно дисквалифицируется с данного вида программы. Главный рефери или рефери (если и когда это возможно) поднимает красный флаг и показывает карточку с номером спортсмена. Нарушение фиксируется и обо всем уведомляются все судьи.

52.8. Любой спортсмен, дисквалифицированный согласно пунктам 52.6 и 52.7 должен немедленно покинуть воду и не принимать дальнейшее участие в заплыве. Главный рефери или рефери подает физический сигнал, скрещивая руки перед собой, показывая тем самым, что спортсмен не может больше участвовать в заплыве и должен выйти из воды.

В Приложении № 16 к настоящим Правилам приведен перечень конкретных нарушений и соответствующих им классификаций желтых и красных карточек. По усмотрению главного рефери или любого назначенного судьи могут применяться санкции и за нарушения, неуказанные в Приложении № 16 Правил, если это будет сочтено целесообразным.

52.9. Неспортивное поведение – это поведение, противоречащее духу спорта, в том числе:

любые умышленные насильственные физические действия во время соревнования или вне его со стороны спортсмена, служба сопровождения или персонала поддержки спортсмена;

умышленное толкание, подтягивание к себе или удержание одним спортсменов другого спортсмена во время заплыва;

любые умышленные физические действия спортсмена, в результате которых другой спортсмен оказывается прижатым к буям и (или) маркерам, обозначающим финишный створ;

любые действия спортсмена, мешающие другому спортсмену коснуться финишной стенки.

Статья 53. Отмена соревнований при чрезвычайной ситуации

53.1. Главный рефери и главный судья регулируют все случаи прекращения заплыва в чрезвычайной ситуации в соответствии с планом обеспечения безопасности.

53.2. Если прекращение заплыва в чрезвычайной ситуации происходит в заплыве на дистанцию 10 км или меньше, то заплыв будет проведен заново с самого начала в кратчайшие возможные сроки. Если один или более спортсменов завершили заплыв до его прекращения в чрезвычайной ситуации, итоговое распределение мест будет определено главным рефери с учетом результатов спортсменов, которые уже финишировали.

53.3. Если прекращение заплыва в чрезвычайной ситуации происходит в заплыве длиннее 10 км и прошло менее двух (2) часов заплыва, заплыв будет проведен заново с самого начала в кратчайшие возможные сроки. Если прошло два и более часа заплыва, итоговое распределение мест будет определено главным рефери.

Статья 54. Состав судейской коллегии и обязанности судей (плавание на открытой воде)

54.1. Для проведения официальных соревнований по плаванию на открытой воде должно быть назначено следующее минимальное количество судей:

ГЛАВНАЯ СУДЕЙСКАЯ КОЛЛЕГИЯ

- технический делегат – 1 чел. (для соревнований всероссийского и межрегионального статуса)
- главный рефери (один на дистанцию);
- рефери (минимум 2 чел., дополнительные рефери назначаются в зависимости от количества спортсменов - не менее одного рефери на каждые двадцать (20) спортсменов);
- главный судья – 1 чел.;
- заместитель главного судьи по безопасности – 1 чел.
- заместитель главного судьи по дистанции – 1 чел.
- главный секретарь – 1чел.;
- заместитель главного секретаря – 1 чел.

СУДЬИ

- стартер – 1 чел.;
- старший судья – хронометрист – 1 чел.;
- судьи-хронометристы – 2 чел.;
- старший судья на финише – 1 чел.;
- судьи на финише – 2 чел.;
- судья по видеоконтролю (при наличии системы видеоконтроля) – 1 чел.;
- судьи сопровождения (по одному на каждого участника) на дистанциях свыше 10 км;
- судьи при участниках – 2 чел.;
- судьи на повороте – 1чел. на каждый поворот;
- судья на плоту питания – 1 чел. (когда используется 1 плот питания);
- судья-информатор - 1 чел.;
- секретарь – 1 чел. или более в зависимости от количества заявленных спортсменов;
- старший судья при участниках – 1 чел;
- судья эстафеты – 1 чел.

54.2. Один судья не может исполнять обязанности одновременно на двух и более должностях. Он может выполнять обязанности на другой должности

только после того, как выполнил все свои обязанности на предыдущей должности.

Если судья обнаруживает какое-либо нарушение в рамках возложенных на него обязанностей, он должен:

зафиксировать нарушение;

незамедлительно уведомить главного рефери;

как можно скорее после завершения заплыва предоставить главному рефери заполненную и подписанную форму фиксации нарушения.

54.3. Технический делегат

Технический делегат исполняет обязанности, изложенные в статье 21 настоящих Правил с учетом специфики места проведения и применительно к условиям проведения соревнований по плаванию на открытой воде.

54.4. Главный рефери

54.4.1. Главный рефери полностью контролирует работу судей, назначенных для проведения заплыва, и руководит ими, утверждает их назначение и инструктирует по всем вопросам, относящимся к соревнованиям. Он должен гарантировать соблюдение всех правил и решений World Aquatics и Федерации, принимать решение по вопросам, возникающие при проведении соревнований, окончательное урегулирование которых не оговорено в Правилах.

54.4.2. Главный рефери может вмешиваться в ход соревнований на любой стадии с целью соблюдения настоящих Правил, положения (регламента) соревнований, рассматривать и выносить решения по всем протестам в ходе соревнований.

54.4.3. Принимает окончательное решение, в случае расхождения мнения судей на финише и зарегистрированного времени, показанного спортсменом на финише.

54.4.4. В случае возникновения чрезвычайных ситуаций, которые могут угрожать безопасности спортсменов и судей, по согласованию с заместителем главного судьи по безопасности, врачом соревнований, техническим делегатом (на соревнования ниже межрегионального статуса с представителем ОПС) имеет право остановить соревнование.

54.4.5. Имеет право вынести предупреждение или дисквалифицировать любого спортсмена за нарушение правил, которое он видел лично или на которое ему указали другие уполномоченные на это судьи.

Главный рефери может принять решение о дисквалификации по завершении заплыва.

Главный рефери разрешает любые вопросы, связанные с расхождением во времени финиша и занятых местах.

54.4.6. Проверяет наличие на своих местах всех необходимых для проведения соревнований судей. Он может заменить любого судью, если тот отсутствует, не в состоянии работать или не справляется со своими обязанностями. Он может назначить дополнительных судей, если сочтет это необходимым.

54.4.7. Получает информацию по количеству спортсменов, принимающих участие в заплыве на данной дистанции от судьи при участниках и главного секретаря, а также информацию о количестве спортсменов, завершивших заплыв.

Получает все подписанные формы фиксации нарушений от любых судей, сообщивших о нарушениях в соответствии с пунктом 54.2 настоящей статьи.

54.4.8. По окончанию презентации всех спортсменов, приглашенных на старт, главный рефери должен, при помощи поднятого флажка и коротких свистков, подать сигнал участникам заплыва о занятии ими стартовых позиций. По мере готовности спортсменов к старту, указывает флажком на стартера, разрешая ему подачу стартового сигнала.

54.4.9. Если используется система видеоконтроля, главный рефери рассматривает и учитывает любые нарушения Правил, о которых сообщает судья по видеоконтролю после завершения заплыва, и при необходимости применяет соответствующие меры в рамках Правил.

54.5. Рефери

54.5.1. Рефери имеет право вмешиваться в ход соревнований на любой стадии с целью соблюдения настоящих Правил.

54.5.2. Рефери докладывает главному рефери о любых нарушениях правил, которые видел лично.

54.5.3. Рефери может дисквалифицировать спортсмена за любое нарушение Правил, которое он лично зафиксировал.

54.5.4. Рефери совместно с заместителем главного судьи по безопасности и заместителем главного судьи по дистанции осматривают дистанцию и разметку до начала соревнований.

54.6. Главный судья

54.6.1. Главный судья в дополнение к исполняемым обязанностям, изложенными в пункте 21.2. статьи 21 настоящих Правил, обязан:

- перед началом соревнований должен проверить каждого судью, которого назначил главный рефери на определенное место и убедиться, что

все судьи, необходимые для проведения соревнования, находятся на своих местах;

- за 15 минут до запланированного времени старта принимает доклады заместителей главного судьи по дистанции и безопасности, старшего судьи при участниках и информирует главного рефери о готовности к проведению заплыва;

- проводит расстановку и размещение (жеребьевку) судей заплыва по соответствующим лодкам сопровождения;

- в случае возникновения неблагоприятных погодных условий для проведения соревнований и с учетом докладов заместителя по безопасности и судьи по медицине, главный судья вправе принять решение о переносе или отмены мероприятия.

54.7. Заместитель главного судьи по безопасности

54.7.1. Несёт ответственность перед главным судьей и главным рефери за все аспекты безопасности при проведении соревнований.

54.7.2. Проверяет всю трассу, особенно линии старта и финиша, и должен убедиться в безопасности трассы и отсутствии на ней препятствий.

54.7.3. Обеспечивает наличие достаточно мощных спасательных лодок для поддержки лодок сопровождения во время соревнований.

54.7.4. Перед соревнованиями предоставляет всем спортсменам схему с четким указанием предполагаемого времени изменения приливов на дистанции и указанием прогнозируемого влияния приливов и (или) течений на продвижение спортсмена по дистанции.

54.7.5. В случае возникновения, по их мнению, неблагоприятных погодных условий для проведения соревнований, по согласованию с судьей по медицине, должен об этом незамедлительно информировать главного судью и главного рефери, и дать рекомендации о способах проведения соревнований, об изменениях трассы или отмены мероприятия.

54.8. Заместитель главного судьи по дистанции

54.8.1. Несёт ответственность перед ОПС за соблюдение утвержденного плана трассы при прохождении его спортсменами.

54.8.2. Обеспечивает, чтобы линии старта и финиша были правильно размечены, всё необходимое оборудование установлено и подключено.

54.8.3. До начала соревнований обеспечивает правильность обозначений точек изменения трассы и проверяет наличие судей на повороте.

54.8.4. Вместе с рефери и заместителем главного судьи по безопасности проводит инспекцию трассы и её разметку перед началом соревнований.

54.8.5. Обеспечивает нахождение судей на повороте на своих местах перед стартом и докладывает об этом главному рефери.

54.9. Главный секретарь

54.9.1. Главный секретарь, в дополнение к исполняемым обязанностям, изложенным в пункте 21.4. статьи 21 настоящих Правил, должен:

54.9.2. Требовать предоставления оригиналов страховых полисов всеми участниками, заявленными на соревнования.

54.9.3. Вносить результаты в судейский протокол, записывать сошедших с дистанции спортсменов и вести подсчет командных результатов.

54.9.4. Собирать у каждого судьи заполненные бланки с результатами и определять итоговое распределение мест, которое должно быть передано непосредственно главному рефери.

54.9.5. Готовить все материалы и документацию для проведения соревнований (принимать заявки, проводить жеребьевку номеров, готовить стартовый протокол), выпускать итоговые и текущие результаты соревнований, составлять технический отчет о соревнованиях.

54.9.6. Нести ответственность за правильное оформление документации соревнований. С разрешения главного рефери давать информацию о соревнованиях представителям прессы.

54.10. Секретариат

Главный секретарь, заместитель главного секретаря и секретари, в дополнение к исполняемым обязанностям, изложенными в статье 21 настоящих Правил, должны:

54.10.1. Регистрировать снятие спортсменов с дистанции, документировать все нарушения, отмеченные во время заплыва в установленные временные интервалы, вносить результаты в официальные формы, при необходимости вести учет данных, относящихся к командному зачету.

54.11. Стартёр

По мере готовности спортсменов к старту и получению условного сигнала от главного рефери даёт стартовый сигнал в соответствии со статьей 48 Правил.

54.12. Старший судья-хронометрист

54.12.1. Назначает не менее 2 судей-хронометристов на позиции старта и финиша и руководит их работой.

54.12.2. Проводит сверку часов, чтобы все могли синхронизировать свои секундомеры (часы) с официальным хронометром соревнований, по меньшей мере, за 15 минут до начала соревнований.

54.12.3. Собирает с каждого судьи-хронометриста зарегистрированное время для каждого участника соревнований и, при необходимости, проверяет точность их секундомеров и регистрирует официальное время для каждого спортсмена.

54.13. Судья–хронометрист

54.13.1. Регистрирует время каждого спортсмена, пересекающего промежуточный финиш и заканчивающего дистанцию. Секундомеры должны иметь память минимум на 100 промежуточных результатов.

54.13.2. Включает свои секундомеры по стартовому сигналу и останавливает их только после финиша, закрепленных за ним спортсменов или по указанию старшего судьи-хронометриста.

54.13.3. После финиша регистрирует время и номер спортсмена на карточке и передаёт её старшему судье-хронометристу. По запросу предоставляют свои секундомеры для проверки.

Когда используется система автоматической регистрации времени, все равно необходимо дополнительно использовать ручное время.

54.14. Старший судья на финише

54.14.1. Распределяет судей на финише по местам.

54.14.2. Регистрирует любое решение главного рефери и информирует участников о нем во время соревнований.

54.14.3. По окончания заплыва собирает с каждого судьи на финише подписанный ими «Лист результатов» с указанием порядкового номера (занятого места) финишировавшего спортсмена и устанавливает результаты и занятые места. Информацию направляет непосредственно главному секретарю.

54.14.4. Регистрирует после каждого круга дистанции место каждого спортсмена.

54.14.5. По окончании заплыва собирает с каждого судьи сопровождения их замечания, возникшие в ходе прохождения спортсменами трассы, итоговую информацию, направляет непосредственно главному рефери.

54.14.6. Старший судья на финише регистрирует и сообщает главному рефери о любом нарушении правил в зоне финишного створа, которое:

он лично зафиксировал;

лично зафиксировано судьей на финише и сообщено старшему судье на финише.

54.15. Судья на финише

54.15.1. Регистрирует после каждого круга дистанции промежуточное место, занятое каждым спортсменом.

54.15.2. Место работы судьи должно быть оборудовано непосредственно на линии финиша с четким обзором всей зоны финиша.

54.15.3. Судьи на финише регистрируют любые нарушения Правил в зоне финишного створа, которые они лично зафиксировали и сообщают о нарушении старшему судье на финише.

54.15.4. Судьи на финише не могут быть судьями-хронометристами на одних и тех же соревнованиях

54.16. Судья эстафеты

54.16.1. Судья эстафеты контролирует деятельность на платформе смены этапов эстафеты или на воде в зоне смены этапов.

54.16.2. Обеспечивает выполнение всех смен этапов эстафеты в соответствии с Правилами.

54.17. Судья сопровождения

54.17.1. Находится в лодке сопровождения, выбранной по жребию перед стартом для наблюдения за спортсменами, которые ему определены для сопровождения во время прохождения дистанции.

54.17.2. Обеспечивает соблюдение Правил соревнований спортсменами во время прохождения дистанции, а в случае их нарушения, регистрирует и письменно сообщает о них главному рефери при первой представившейся возможности.

54.17.3. В случае необходимости, по указанию главного рефери информировать спортсмена о превышении им установленного лимита времени, установленной для проплывания конкретной дистанции и необходимости прекратить соревнование и выйти из воды. Имеет право вывести спортсмена из воды по истечении уставленного лимита времени по указанию главного рефери.

54.17.4. Обеспечивает, чтобы «закрепленные» за ним спортсмены соблюдали правила честной борьбы и не совершали никаких недозволенных действий по отношению к другим спортсменам и, в случае необходимости, информировать спортсмена о необходимости соблюдать минимальную допустимую дистанцию по отношению к другим спортсменам.

54.18. Судьи на повороте

54.18.1. Располагаются в том месте, где можно уверенно контролировать прохождение спортсменами поворота или другого изменения трассы в местах, указанных в документации и на предстартовом совещании.

54.18.2. Регистрируют любое нарушение при повороте, заносят его в регистрационный лист и сообщают о нарушении короткими свистками, а затем **немедленно** сообщают о нарушении главному рефери.

54.18.3. Сразу после окончания соревнований передают подписанные регистрационные листы главному секретарю.

54.19. Старший судья при участниках и судьи при участниках

54.19.1. Собирают и готовят спортсменов перед каждым заплывом и обеспечивают наличие средств для встречи спортсменов на финише.

54.19.2. Обеспечивают получение каждым спортсменом соответствующего идентификационного номера, полученного при жеребьёвке, проверяют, чтобы у спортсменов ногти на руках и ногах были подстрижены, на теле не было никаких украшений, включая часы, браслеты.

54.19.3. Перед стартом должны убедиться в том, чтобы все заявленные спортсмены присутствуют и собраны в зоне формирования заплыва.

54.19.4. С равными промежутками времени информируют спортсменов и судей о времени, оставшемся до старта вплоть до последних 5 минут, когда оповещение о начале старта дается каждую минуту.

54.19.5. Несут ответственность за то, чтобы вся одежда и экипировка спортсменов, оставленные в зоне старта, были перенесены в зону финиша, и обеспечивают там их сохранность.

54.19.6. Обеспечивают, чтобы все спортсмены, выходящие из воды на финише, имели необходимые средства для поддержания хорошего самочувствия, если их тренеры и врачи не присутствуют в настоящее время на месте финиша.

54.19.7. Старший судья при участниках уведомляет главного рефери и главного секретаря о спортсменах, снявшихся с соревнований или не финишировавших.

54.20. Судья на плоту питания

54.20.1. При организации плотов для питания спортсменов при прохождении ими дистанций 10 км и более, несёт ответственность за техническое состояние плота, обеспечение безопасности для находящийся на нем. Контролирует установленный порядок питания спортсменов их официальными представителями в соответствии с Правилами.

Количество судей на плоту питания может быть увеличено при наличии большого количества участников заплыва.

Приложение № 1
к правилам вида спорта
«плавание»

АКТ
готовности спортивной базы к проведению мероприятия

«____»_____20___г.

г._____
___

Комиссия в составе:

_____
руководителя спортсооружения

_____
технического делегата

_____
главного судьи соревнований

провели проверку готовности
бассейна_____
к проведению «____»_____20___г. соревнований по плаванию
_____
_____
_____
(полное наименование соревнований)

В результате установлено:

1. В бассейне в соответствии с приказом руководителя _____ _____и действующего «Положения о мерах по обеспечению общественного порядка и безопасности…» имеется акт Государственной комиссии от «____»_____20____ г. о проведении технического обследования, эксплуатационной надежности и устойчивости строительных конструкций и технических систем сооружений бассейна, обеспечивающих необходимую степень безопасности зрителей, спортсменов и судей во время проведения соревнований и их эвакуации, а также документы, регламентирующие общий порядок эксплуатации бассейна при проведении спортивных соревнований (Инструкция о порядке организации и проведения массовых соревнований, схема организации движения зрителей по территории бассейна, схема расположения мест соревнований, служебных помещений, медицинского пункта, буфетов, туалетов и тому подобное), а также проверено свидетельство о метрологической аттестации длины дорожек бассейна,

которое действительно до «____»_____ 20___г.

2. В бассейне во время соревнований использовались/не использовались (нужное подчеркнуть) контактные щиты. Дополнительный замер дорожек при установленных контактных щитах произведен. Акт прилагается.

3. Место проведения соревнования, инвентарь, оборудование, технические, информационные устройства, средства связи, служебные помещения для нужд судейской коллегии, участников, официальных лиц, работников прессы по своему количеству и техническому состоянию соответствуют установленным нормам и Правилам соревнований.

За исключением:

_____

_____

_____

_____

(перечисляются недостатки)

Обнаруженные недостатки должны быть устранены в следующие сроки:

_____

_____и зафиксированы соответствующим актом.

Обязательное приложение к Акту готовности – Контрольный лист проверки.

На основании вышеизложенного проведение мероприятия РАЗРЕШАЕМ

Подписи:

Руководитель спортсооружения (_____)

Технический делегат (_____)

Главный судья соревнований (_____)

Приложение № 2
к правилам вида спорта
«плавание»
Обязательное приложение к Акту готовности спортивной базы

Контрольный лист проверки

	Проверяемые вопросы	Должность	Фамилия	Подпись
1.	Наличие необходимого обслуживающего персонала сотрудников спортсооружения в кол-ве _____ чел.			
2.	Наличие необходимых сил охраны общественного порядка			
3.	Соответствие спортивно-технологического оборудования и инвентаря правилам соревнований			
4.	Готовность бассейна, душевых и др. систем обеспечения. Соответствие их правилам эксплуатации и технике безопасности			
5.	Готовность к приему зрителей (готовность трибун, путей эвакуации зрителей и участников, фойе, подъездов и тому подобное)			
6.	Готовность сотрудников и гардеробного обслуживания и самих гардеробов к приему зрителей; количество гардеробщиков _____ чел.			
7.	Наличие (кол-во) точек общественного питания и их готовность			
8.	Наличие контролеров-распорядителей			
9.	Надежность конструктивных элементов зданий и сооружений			
10.	Надежность временных подвесных конструкций и сценического оборудования			
11.	Готовность энергетических систем и освещения			
12.	Готовность средств связи, оповещения, табло, радиовещания, текстов на случай чрезвычайных обстоятельств и лиц, допущенных к работе у микрофона			
13.	Готовность вентиляции и средств контрольно-измерительных приборов и средств автоматизации			
14.	Готовность водоснабжения и канализации			
15.	Готовность комендантской службы			
16.	Готовность средств пожарной безопасности			
17.	Наличие и готовность медперсонала в кол-ве ___ чел.			
18.	Готовность средств хронометража к проведению соревнований			
19.	Кол-во посадочных мест, кол-во проданных билетов			
20.	Количество выданных пропусков, в т.ч. на автотранспорт			

Приложение № 3
к правилам вида спорта
«плавание»

ОТЧЕТ

О проведении_____.
_____

1. Сроки проведения:_____
2. Место проведения (субъект Российской Федерации, город):_____
_____
3. Наименование спортивного сооружения:_____
4. Всего участников соревнований _____человек из _____субъектов Российской Федерации.

Спортсменов _____ чел., в том числе _____ муж. _____ жен.

Представителей, тренеров:_____чел.

5. Возрастные категории и (или) группы спортсменов, по которым проводились соревнования:

	Возрастная категория (согласно ЕВСК)
Мужчины	
Женщины	
Юниоры	
Юниорки	
Юноши	
Девушки	
Мальчики	
Девочки	

6. Количество судей (всего)_____чел., в том числе иногородних _____чел.

Уровень подготовки судей по судейским категориям: МК____ ВК___ других категорий _____.

7. Состав участвующих команд (регионов), в том числе количество спортсменов, тренеров и обслуживающего персонала:

№№ п./п.	Команда (субъект РФ)	Спортсмены			Тренеры и др. обсл. персонал, чел.	Всего
		Мужчины	Женщины	Всего		
1						
2						
3						
4						
…						

Итог						

8. Уровень подготовки спортсменов:

	Возрастные группы в соответствии с ЕВСК						Всего
	Мужчины	Женщины	Юниоры	Юниорки	Юноши	Девушки	
ЗМС, МСМК							
МС							
КМС							
I р.							
II р.							
III р.							
I юн.							
II юн.							

9. Принадлежность к спортивной школе:
ДЮСШ:_____, СДЮШОР:_____, УОР:_____, другие организации_____ чел.

10. Выполнение (подтверждение) нормативов (количество показанных результатов):
МСМК:_____. МС:_____. КМС:_____. I разряд:_____. II разряд:_____.
III разряд:_____. юношеские разряды:_____.

11. Количество субъектов Российской Федерации команд (перечислить территории согласно занятым местам):

№№	**Регион**	**Очки**
1		
2		
3		
4		
…		

12. Общая оценка состояния спортивной базы, наличие и состояние спортивного оборудования и инвентаря, наличие или отсутствие электронной системы хронометража, возможности для разминки и тренировок: _____
_____
_____

13. Общая оценка состояния и оснащения служебных помещений - раздевалок для спортсменов, помещений для судей и других служб: _____
_____
_____

14. Информационное обеспечение соревнований - табло, радиоинформация, своевременность и доступность стартовых протоколов и результатов соревнований, обеспечение судейской коллегии средствами вычислительной техники и множительной аппаратурой: _____
_____
_____

15. Обеспечение работы средств массовой информации - места на трибунах, помещение для пресс-центра и так далее, в том числе освещение соревнования в местных СМИ (копии публикаций в СМИ прилагаются): _____
_____
_____

16. Количество зрителей:___человек.

17. Общая оценка качества проведения соревнований - точность соблюдения расписания, объективность судейства (с указанием нарушений правил соревнований и так далее): _____
_____
_____
_____

18. Медицинское обеспечение соревнований, в том числе сведения о травмах и других несчастных случаях: _____
_____

19. Общая оценка качества размещения, питания, транспортного обслуживания, организации встреч и проводов спортивных делегаций, шефская работа и тому подобное: _____
_____
_____

20. Общая оценка соблюдения мер по обеспечению безопасности при

проведении соревнования: _____
_____
_____

21. Выводы и предложения (замечания) по подготовке и проведению соревнования: _____
_____

Приложения: (Являются обязательными к предоставлению отчета)

№		✓
1.	Полный состав судейской коллегии с указанием выполняемых на соревновании функций (судейская категория, субъект Российской Федерации, город)	☐
2.	Итоговые протоколы (результаты) соревнований, подписанные главным судьей и главным секретарем	☐
3.	Итоги командного первенства	☐
4.	Медальный зачет	☐
5.	Медалисты по дистанциям	☐
6.	Реестр комиссии по допуску спортсменов	☐
7.	Медалисты по командам (в базе медалисты по клубам)	☐
8.	Копии публикаций в СМИ (при наличии)	☐
9.	Список спортсменов, впервые выполнивших норматив «мастер спорта России»	☐
10.	Акт замера дорожек	☐
11.	Согласие на обработку персональных данных	☐
12.	Список спортсменов, не вышедших на старт	☐

Главный судья _____ /_____/
(подпись) (расшифровка подписи)

Главный секретарь _____ /_____/
(подпись) (расшифровка подписи)

«_____«_____20___г.

М.П.

Приложение № 4
к правилам вида спорта
«плавание»

А К Т

замера дорожек соревновательной ванны бассейна для проведения

_____

название соревнования

в период с _____ г. по _____г.

Дата: _____

Комиссия в составе:

_____ (Ф.И.О.) – технического делегата,

_____ (Ф.И.О.) – главного судьи соревнований;

_____ (Ф.И.О.) – уполномоченного представителя спортивного объекта _____ (должность)

провела замеры дистанции 50 (25) м на __ дорожках в соревновательной ванне плавательного бассейна (официальное название спортивного объекта), (официальный адрес спортивного объекта):

№ дорожки	Длина (м)	№ дорожки	Длина (м)
0		5	
1		6	
2		7	
3		8	
4		9	

Замер проводился с установленными контактными щитами фирмы _____ по центру дистанции. Размеры указаны в метрах. Для определения дистанции использовался лазерный дальномер _____, заводской № _____. Сертификат прилагается.

Размеры соответствуют требованиям Правил вида спорта «плавания» для проведения соревнований.

Ф.И.О. _____

Ф.И.О. _____

Ф.И.О. _____

Приложение № 5
к правилам вида спорта
«плавание»

КАРТОЧКА СНЯТИЯ С ДИСТАНЦИИ

(только для полуфинальных и финальных заплывов)

КОМАНДА регион/ школа/клуб	

ФАМИЛИЯ:	**ИМЯ:**

№ ДИСТАНЦИИ:	**ДИСТАНЦИЯ И СПОСОБ ПЛАВАНИЯ:**

ПОЛУФИНАЛ (просьба указать)	**ФИНАЛ (просьба указать)**

ФИО представителя команды:	
Подпись представителя команды:	

ДАТА	**ВРЕМЯ ПОДАЧИ**

ВАЖНО: Отказ от участия в ФИНАЛЬНОМ или ПОЛУФИНАЛЬНОМ заплыве ДОЛЖЕН быть подан в секретариат в письменном виде **в течение (30) минут** по окончании предварительных заплывов, в которых был показан квалификационный результат

Приложение № 6
к правилам вида спорта
«плавание»

ЗАЯВКА НА ЭСТАФЕТНОЕ ПЛАВАНИЕ

КОМАНДА регион/ школа/клуб	

ФАМИЛИЯ:	**ИМЯ:**
1.	
2.	
3.	
4.	

МУЖ	
ЖЕН	
СМЕШАН	

ДИСТАНЦИЯ И СПОСОБ ПЛАВАНИЯ

ПРЕДВАРИТЕЛЬНЫЙ ЗАПЛЫВ (просьба указать)		**ФИНАЛ** (просьба указать)	

ФИО представителя команды:	
Подпись представителя команды:	

ДАТА:	**ВРЕМЯ ПОДАЧИ:**

ВАЖНО: Именная заявка на эстафетное плавание должна быть в порядке проплывания этапов в письменной форме в секретариат **не позднее чем за час до начала сессии,** в которой состоится данная эстафета.

Приложение № 7
к правилам вида спорта
«плавание»

КАРТОЧКА ДИСКВАЛИФИКАЦИИ

Дистанция:	
Заплыв:	
Дорожка:	

Причины дисквалификации:

Дата:	
Время заполнения:	

Судья:	**Рефери:**

Приложение № 8
к правилам вида спорта
«плавание»

ПРОТЕСТ

Просьба заполнить ПЕЧАТНЫМИ БУКВАМИ

Название соревнований: _____

№ дистанции:		**Дистанция:**		**ПОЛ:**	Муж ☐ Жен ☐
№ Предварительного заплыва **№ Полуфинального заплыва** **ФИНАЛ**					

ПРИЧИНЫ:

КОМАНДА (регион/школа/клуб):	
Фамилия инициалы представителя команды:	**Подпись представителя команды**
Дата:	**Время подачи:**

ЗАПОЛНЯЕТСЯ ПРЕДСТАВИТЕЛЕМ ФЕДЕРАЦИИ/ТЕХНИЧЕСКИМ ДЕЛЕГАТОМ

Получено представителем Федерации/техническим делегатом (время/подпись):	**Депозит получен:**

ПРОТЕСТ (СТР. 2)

Сторона принятого решения

Название соревнования: _____

МНЕНИЕ/РЕШЕНИЕ/РЕФЕРИ:	☐ **ПРОТЕСТ УДОВЛЕТВОРЕН** ☐ **ПРОТЕСТ ОТКЛОНЕН**
ПРИЧИНЫ	

Фамилия инициалы РЕФЕРИ:	
Подпись РЕФЕРИ:	**Дата:**
Получено представителем ФВВСР/техническим делегатом:	**Время получения:**

РЕШЕНИЕ ПРИНЯТО: ☐ **ДА** ☐ **НЕТ**

Подлежит рассмотрению АПЕЛЛЯЦИОНОГО Жюри ☐ **YES** ☐ **NO**

Фамилия инициалы представителя команды:	**Подпись представителя команды:**

Решение АПЕЛЛЯЦИОННОГО Жюри:

Подпись АПЕЛЛЯЦИОННОГО Жюри	**Дата:**	**Время:**

Приложение № 9
к правилам вида спорта
«плавание»

КАРТОЧКА ЗАМЕНЫ, ИСПРАВЛЕНИЯ И СНЯТИЯ

ЗАМЕНА		**ИСПРАВЛЕНИЕ**		**СНЯТИЕ**	

КОМАНДА регион/ школа/клуб	

ЗАЯВЛЕННЫЙ СПОРТСМЕН (подлежащий снятию, замене, внесению исправлений)

ФАМИЛИЯ	**ИМЯ**

		ДИСТАНЦИЯ И СПОСОБ ПЛАВАНИЯ
МУЖ		
ЖЕН		
СМЕШАН.		

НА КОГО МЕНЯТЕСЯ (ИЛИ ПОДЛЕЖИТ ИСПРАВЛЕНИЮ В НАПИСАНИИ)

ФАМИЛИЯ	**ИМЯ**	**ГОД РОЖДЕНИЯ**

		ДИСТАНЦИЯ И СПОСОБ ПЛАВАНИЯ
МУЖ		
ЖЕН		
СМЕШАН.		

Фамилия инициалы представителя команды:	
Подпись представителя команды:	

Дата:	

<u>ВАЖНО:</u> Замены, исправления или снятия с дистанции не облагаются никаким штрафам, только в том случае если произведены вовремя или сразу же по окончании КОМИССИИ ПО ДОПУСКУ И/ИЛИ совещания представителей команд

Приложение № 10
к правилам вида спорта
«плавание»

ФОРМА СЕКУНДОМЕТРИСТОВ/СУДЬИ НА ФИНИШЕ

Открытая вода:	**Дата: …../……/…**	**Время:**

Вид программы: _____

Мужчины Женщины

Порядок на финише	Номер спортсмена	Время

Рефери _____Подпись _____Время: _____

Приложение № 11
к правилам вида спорта
«плавание»

Форма утверждения дистанции (открытая вода)

В соответствии с Правилами проведения соревнований заместитель главного судьи по безопасности, судья по медицине (врач) и представитель Оргкомитета соревнований проверили дистанцию до начала заплыва и подтвердили главному судье, что дистанция, безусловно соответствует всем действующим правилам проведения соревнований и является безопасной для ее использования.

Номер дистанции: _____ Дистанция: 5 км ☐ Пол: М ☐

10 км ☐ Ж ☐

Дата: _____ 16 км ☐

4 х 1250м/4 х 1500м ☐

НЕБЛАГОПРИЯТНОЕ ВОЗДЕЙСТВИЕ НА БЕЗОПАСНОСТЬ ✓ отметить	**ДА**	**НЕТ**		**ДА**	**НЕТ**
ВОДА			**КЛИМАТ**		
Температура воды _____ ^{O}C			Погода – влажно, туман и т.д.		
Глубина менее 1.4m			Температура – холодно, жарко и т.д.		
Чистота воды			Дождь – сильный, легкий и т.д.		
Приливы/течения			Ветер – сильный, слабый и т.д.		
ГЕОГРАФИЯ			**БЕЗОПАСНОСТЬ**		
Качество воды			Достаточно людей для обеспечения безопасности		
Водоросли/мусор			Наличие спасательных плавсредств		
Прибой, рябь и т.д.			Наличие оборудования для оказания первой помощи		
			Наличие скорой помощи		
Количество заявленных участников			Наличие средств связи с экстренными службами		
Количество стартовавших _____			Доступ к экстренным службам		
ДРУГОЕ			**ЗАМЕЧАНИЯ**		
Медузы и жалящие существа					
Другие морские обитатели (тип)					
Имеется естественное освещение					

_____ _____ _____

Подпись Зам. гл. судьи по безопасности Подпись врача соревнований Представитель Оргкомитета

РЕШЕНИЕ Федерации			**О решении уведомлены**		
Начинать соревнование			Представители команд		
Задержать старт			Представитель оргкомитета		
Отложить старт			Представитель прессы		
Отмена старта			Другие (по необходимости):		
Отмена соревнований					
Переход на запасной сценарий					

Для служебного использования Федерации/ ОПС

_____ _____ _____ _____

Дата получения **Время получения** **Кем получено** **Представитель ФВВСР**

Одобрено представителем ФВВСР _____ _____

Подпись **Дата**

Приложение № 12
к правилам вида спорта
«плавание»

Форма нарушения (открытая вода)

Имя спортсмена _____ **Субъект РФ** _____

_____ _____ _____ М _____Ж _____
Номер спортсмена **Номер дисциплины** **Дистанция** **Пол**

Нарушение/причина/пояснения:

Рефери: _____ **Подпись рефери:** _____

Дата: _____ **Время фиксации нарушения:** _____

Приложение № 13
к правилам вида спорта
«плавание»

КАРТОЧКА ДИСКВАЛИФИКАЦИИ
(ОТКРЫТАЯ ВОДА)

Дистанция:	

Причины дисквалификации:

Дата:	
Время заполнения:	

Судья:	**Главный рефери:**

Приложение № 14
к правилам вида спорта
«плавание»

(М. П. диспансер)

ИМЕННАЯ ЗАЯВКА
НА УЧАСТИЕ В ОФИЦИАЛЬНЫХ СПОРТИВНЫХ СОРЕВНОВАНИИЯХ

Субъект Российской Федерации _____
Наименование мероприятия_____
Место проведения _____Сроки проведения _____

№ п/п	ФИО участника	Дата рождения (ДД.ММ.ГГ.)	Разряд/звание	Принадлежность к организации (полное наименование)	ФИО Тренера (тренеров)	Отметка о допуске или недопуске спортсмена, заверенная подписью врача и личной печатью

Руководитель органа исполнительной власти субъекта Российской Федерации в области физической культуры и спорта

_____ _____
(подпись) (расшифровка подписи)
М.П.

Руководитель региональной спортивной федерации

_____ _____
(подпись) (расшифровка подписи)
М.П.

Указанные в настоящей заявке по состоянию здоровья допущены к участию в спортивных соревнованиях _____
(количество)

Врач медицинской организации

_____ _____
(подпись) (расшифровка подписи)
М.П. М.У.

Официальный представитель команды

_____ _____ _____
(подпись) (расшифровка подписи) (телефон)

Приложение № 15
к правилам вида спорта
«плавание»

ПРОТОКОЛ

Статус соревнования
Место и дата и время проведения соревнования
Спортивная дисциплина
Раунд (предварительный заплыв, полуфинал, финал)

Дистанция 1

Женщины, 100 м на спине
Женщины 07.11.2025 - 9:00
Результаты Предварительный

Очки: AQUA 2025

есто	Фамилия, Имя	д/р	Команда	R.T.	Результат	Очки
1.	Фамилия Имя	10.04.2005 мсмк	Калужская область - 1	+0,61	**58.21** мс	799 Q
	25m: 13.60 13.60	50m: 28.04 14.44	75m: 43.21 15.17	100m: 58.21 15.00		
2.	Фамилия Имя	27.09.2003 мсмк	Новосибирская область - 1	+0,66	**58.47** мс	788 Q
	25m: 13.70 13.70	50m: 28.47 14.77	75m: 43.36 14.89	100m: 58.47 15.11		
3.	Фамилия Имя	01.10.2006 мсмк	Самарская область - 1	+0,58	**58.58** мс	784 Q
	25m: 13.43 13.43	50m: 27.87 14.44	75m: 43.25 15.38	100m: 58.58 15.33		
4.	Фамилия Имя	19.02.2003 мсмк	Ханты-Мансийский АО-Югра	+0,56	**59.35** мс	754 Q
	25m: 13.79 13.79	50m: 28.55 14.76	75m: 44.02 15.47	100m: 59.35 15.33		
5.	Фамилия Имя	05.09.2004 мс	Санкт-Петербург - 1	+0,62	**59.42** мс	751 Q
	25m: 14.15 14.15	50m: 28.83 14.68	75m: 44.15 15.32	100m: 59.42 15.27		
6.	Фамилия Имя	07.09.2004 мс	Республика Татарстан - 1	+0,62	**59.76** мс	738 Q
	25m: 13.91 13.91	50m: 28.82 14.91	75m: 44.13 15.31	100m: 59.76 15.63		
7.	Фамилия Имя	12.11.2004 мс	Санкт-Петербург - 1	+0,61	**59.93** мс	732 Q
	25m: 13.84 13.84	50m: 28.99 15.15	75m: 44.66 15.67	100m: 59.93 15.27		
8.	Фамилия Имя	05.03.2007 мс	Новосибирская область - 1	+0,74	**1:00.01** мс	729 Q
	25m: 14.26 14.26	50m: 29.21 14.95	75m: 44.72 15.51	100m: 1:00.01 15.29		
9.	Фамилия Имя	23.03.2003 мс	Калужская область - 1	+0,83	**1:00.02** мс	729 Q
	25m: 14.45 14.45	50m: 29.30 14.85	75m: 44.61 15.31	100m: 1:00.02 15.41		
10.	Фамилия Имя	20.03.2009 мс	Москва - 1	+0,65	**1:00.16** мс	724 Q
	25m: 13.70 13.70	50m: 28.63 14.93	75m: 44.31 15.68	100m: 1:00.16 15.85		
11.	Фамилия Имя	23.09.2009 мс	Московская область - 1	+0,63	**1:00.19** мс	722 Q
	25m: 14.15 14.15	50m: 29.24 15.09	75m: 44.91 15.67	100m: 1:00.19 15.28		
12.	Фамилия Имя	28.10.2009 мс	Московская область - 1	+0,70	**1:00.39** мс	715 Q
	25m: 14.24 14.24	50m: 29.35 15.11	75m: 45.11 15.76	100m: 1:00.39 15.28		
13.	Фамилия Имя	06.12.2008 мс	Калининградская область	+0,71	**1:00.57** мс	709 Q
	25m: 14.65 14.65	50m: 29.67 15.02	75m: 45.29 15.62	100m: 1:00.57 15.28		
14.	Фамилия Имя	10.05.2006 мс	Москва - 2	+0,68	**1:00.65** мс	706 Q
	25m: 14.48 14.48	50m: 29.50 15.02	75m: 45.01 15.51	100m: 1:00.65 15.64		
15.	Фамилия Имя	18.08.2008 мс	Новосибирская область - 1	+0,77	**1:00.74** мс	703 Q
	25m: 14.53 14.53	50m: 29.79 15.26	75m: 45.30 15.51	100m: 1:00.74 15.44		
16.	Фамилия Имя	07.10.2011 мс	Свердловская область - 1	+0,59	**1:00.85** мс	699 Q
	25m: 14.64 14.64	50m: 29.70 15.06	75m: 45.30 15.60	100m: 1:00.85 15.55		
17.	Фамилия Имя	01.06.2010 мс	Пензенская область - 1	+0,77	**1:00.89** мс	698 R
	25m: 14.52 14.52	50m: 29.56 15.04	75m: 45.17 15.61	100m: 1:00.89 15.72		
18.	Фамилия Имя	19.05.2008 мс	Москва - 2	+0,83	**1:00.91** мс	697 R
	25m: 14.50 14.50	50m: 29.72 15.22	75m: 45.47 15.75	100m: 1:00.91 15.44		

Приложение № 16
к правилам вида спорта
«плавание»

КРАТКОЕ РУКОВОДСТВО ПО НАРУШЕНИЯМ (ОТКРЫТАЯ ВОДА)

№	Нарушение	Флаг (желтый/красный)		Действие	Пункт правил
1.	Пропуск заключительного брифинга	Желтый	красный	Решение главного рефери	48.8, 47.13
2.	Несоблюдение инструкций главного рефери, рефери	Желтый	красный	Решение главного рефери	47.13
ОДЕЖДА ДЛЯ ПЛАВАНИЯ И ЭЛЕКТРОННЫЕ УСТРОЙСТВА					
3.	Использование неодобренного костюма для плавания	красный		Немедленная дисквалификация	49.10
4.	Плавание в более чем одном гидрокостюме	красный		Немедленная дисквалификация	Ст.17
5.	Отсутствие гидрокостюма, если он обязателен по правилам или решению главного рефери	красный		Немедленная дисквалификация	17.6., 49.10
6.	Начало заплыва без одобренной шапочки для плавания	красный		дисквалификация	17.6., 49.10
7.	Использование двух шапочек для плавания, обе из которых не одобрены	красный		дисквалификация	17.6., 49.10
8.	Участие в командном состязании без одобренной шапочки. (одинаковый стиль и цвет)	красный		дисквалификация	Ст. 17
9.	Ношение украшений или часов	Желтый	красный	Решение главного рефери	49.11.
10.	Использование или ношение любого устройства или костюма, которые могут способствовать увеличению скорости, плавучести или выносливости	красный		Немедленная дисквалификация	49.10
11.	Использование электронных устройств, неодобренных World Aquatics, или если о таких устройствах не было	красный		Немедленная дисквалификация	49.10

	сообщено в зоне формирования заплывов				
	СТАРТ				
12.	Занятие стартовой позиции без кон- такта хотя бы одной ногой с передней частью стартовой платформы или вдоль стартовой линии по команде стартера	Желтый		Предупреждение	48.12
13.	Старт до сигнала стартера	Желтый	красный	Решение главного рефери	48.12
	ДИСТАНЦИЯ				
14.	Выход за внешние границы дистанции, несоблюдение границ	красный		дисквалификация	49.1
15.	Погружение под поворотный буй с целью получить несправедливое преимущество	Желтый		Предупреждение	49.1 49.4
16.	Несоблюдение предписанного мар- шрута - пропуск поворотного буя	красный		Немедленная дисквалификация	49.4
17.	Прохождение поворотного буя с неправильной стороны	красный		Немедленная дисквалификация	49.1
18.	Пропуск промежуточных ворот	красный		Немедленная дисквалификация	49.4
19.	Ходьба, бег или прыжки во время заплыва	красный		дисквалификация	49.5
20.	Несоблюдение линии маршрута или границ дистанции	красный		дисквалификация	49.1
	ПОДДЕРЖКА И ПОЛУЧЕНИЕ ПРЕИМУЩЕСТВА				
21.	Пловец опирается на неподвижные или плавающие предметы или наме- ренно касается водного транспорта или человека на борту судна (кроме медицинской помощи)	красный		Немедленная дисквалификация	49.6

22.	Получение помощи в поддержании темпа (лидирование) от любого лица вошедшего в воду	красный	Немедленная дисквалификация	49.12
23.	Преимущество, достигнутое путем получения помощи в поддержании темпа или движение в кильватерном следе за судном, которое специально заняло позицию для поддержки спортсмена	Желтый	Предупреждение	49.13

ПЛОТ ДЛЯ ПИТАНИЯ И ПИТАНИЕ

24.	Намеренное хватание удочки для питания	красный		дисквалификация	49.4
25.	Прием питания с удочки, незарегистрированной заранее в зоне формирования заплывов	Желтый	красный	Решение главного рефери	49.18
26.	Бросание питательных продуктов или иных предметов с плота питания членом персонала поддержки спортсмена	Желтый		Предупреждение	49.17
27.	Использование свистка членом персонала поддержки спортсмена на плоту питания или в судне сопровождения	Желтый		Предупреждение	49.15
28.	Наличие у спортсмена геля или любого другого упакованного продукта питания во время соревнования, в том числе внутри костюма для плавания	Желтый		Предупреждение	49.17

ЭСТАФЕТЫ

29.	Члены эстафетной команды плывут не в заявленном порядке	красный	дисквалификация	51.2
30.	Нарушение правил при смене участников (когда спортсмен стартует слишком рано, не	красный	дисквалификация	51.6 51.7 51.8

	дождавшись финиша предыдущего спортсмена)				
	НЕСПОРТИВНОЕ ПОВЕДЕНИЕ				
31.	Умышленный физический контакт с другим спортсменом с целью получения нечестного преимущества. По усмотрению рефери может быть повышен до красного флага, если контакт был грубым или опасным	Желтый	красный	Решение главного рефери	52.7
32.	Намеренное преследование или создание препятствий другому спортсмену с целью помешать продвижению, получить нечестное преимущество или потенциально причинить вред. По усмотрению рефери это может быть расценено как неспортивное поведение если действия носят агрессивный характер или представляют опасность для другого спортсмена	Желтый	красный	Решение главного рефери	52.7 52.9
33.	Любой акт неспортивного поведения со стороны спортсмена, сопровождающего судна или представителя, который мешает другому спортсмену или правильному проведению соревнований	красный		Немедленная дисквалификация	52.9
	ФИНИШ				
34.	Спортсмен не касается вертикальной стенки на финише	красный		дисквалификация	50.6
35.	Финиширование без наличия хотя бы одного чипа	красный		дисквалификация	50.4

36.	Любое нарушение правил в пределах зоны финишного створа	красный	дисквалификация	50.8
37.	Умышленное действие, направленное на то, чтобы вытолкнуть/вынудить другого спортсмена приблизиться к границе, обозначающей финишный коридор	красный	дисквалификация	51.8
38.	Любое действие, которое мешает или препятствует другому спортсмену коснуться вертикальной стенки на финише	красный	дисквалификация	50.8